Loncin LC154F

Руководство по эксплуатации

СОДЕРЖАНИЕ

1. БЕЗОПАСНОСТЬ ДВИГАТЕЛЯ 3
2. КОМПОНЕНТЫ ДВИГАТЕЛЯ 4
3. ЭЛЕМЕНТЫ УПРАВЛЕНИЯ 5
   a. Топливный кран 5
   b. Выключатель зажигания 5
   c. Рычаг воздушной заслонки 5
   d. Ручной стартер 6
   e. Регулятор оборотов двигателя 6
   f. Система контроля за уровнем масла 6
4. ПРОВЕРКИ ПЕРЕД ЗАПУСКОМ 7
   a. Общая проверка 7
   b. Проверка уровня масла 7
   c. Проверка бензина 7
   d. Проверка воздушного фильтра 8
5. ЗАПУСК ДВИГАТЕЛЯ 9
6. ОСТАНОВКА ДВИГАТЕЛЯ 11
7. ОБСЛУЖИВАНИЕ 12
   a. Расписание обслуживания 12
   b. Замена масла 12
   c. Обслуживание воздушного фильтра 13
   d. Промывка отстойника 14
   e. Свеча зажигания 15
   f. Регулировка холостого хода 15
8. ХРАНЕНИЕ 16
9. ПОИСК И УСТРАНЕНИЕ НЕИСПРАВНОСТЕЙ 17
10. ТЕХНИЧЕСКИЕ ХАРАКТЕРИСТИКИ 20
11. ЭЛЕКТРОСХЕМА 21

1. БЕЗОПАСНОСТЬ ДВИГАТЕЛЯ

ВАЖНАЯ ИНФОРМАЦИЯ ПО БЕЗОПАСНОСТИ

Большинство несчастных случаев, связанных с двигателем, можно предотвратить, если соблюдать все инструкции, изложенные в данном руководстве по эксплуатации. Ниже приведены самые распространенных угрозы безопасности и наилучшие способы защиты для Вас и окружающих Вас людей.

Ответственность пользователя (владельца)

- Двигатель сконструирован так, чтобы обеспечить безопасность и надежность работы, если его эксплуатировать в соответствии с инструкциями. Прочтите и убедитесь, что Вы поняли всю информацию, изложенную в данном руководстве, перед тем, как начать использование двигателя. Несоблюдение данного правила может привести к травмам или повреждению имущества.
- Запомните как можно быстро остановить двигатель, а также убедитесь, что Вы поняли назначение каждого элемента управления. Никогда не разрешайте работать с двигателем людям, не ознакомившимся с данным руководством.
- Не позволяйте детям работать с двигателем. Не подпускайте детей и животных в рабочую зону двигателя.

Обращение с бензином

Бензин является чрезвычайно огнеопасным веществом, а его пары взрывоопасны. Производите заправку топливного бака вне помещений, в хорошо проветриваемом месте, с остановленным двигателем. Никогда не курите при обращении с бензином, не приближайте источники открытого огня или искры. Всегда храните бензин в предназначенных для этого емкостях. Если Вы пролили бензин, дайте ему испариться прежде, чем запускать двигатель.

Выхлопная система

- Во время работы глушитель сильно нагревается и остается горячим некоторое время после остановки двигателя. Будьте осторожны, не дотрагивайтесь до глушителя, когда он горячий. Дайте ему остыть перед тем, как ставить на хранение в помещение.
- Во избежание возгорания и для обеспечения нормальной вентиляции для конечного оборудования, следите за тем, чтобы при работе двигатель находился на расстоянии по меньшей мере 1 метр от стен зданий и другого оборудования. Не ставьте огнеопасные объекты рядом с двигателем.

Угарный газ

Выхлопные газы двигателя содержат ядовитый угарный газ. Не вдыхайте выхлопные газы. Никогда не запускайте двигатель в закрытом помещении или гараже.

2. КОМПОНЕНТЫ ДВИГАТЕЛЯ

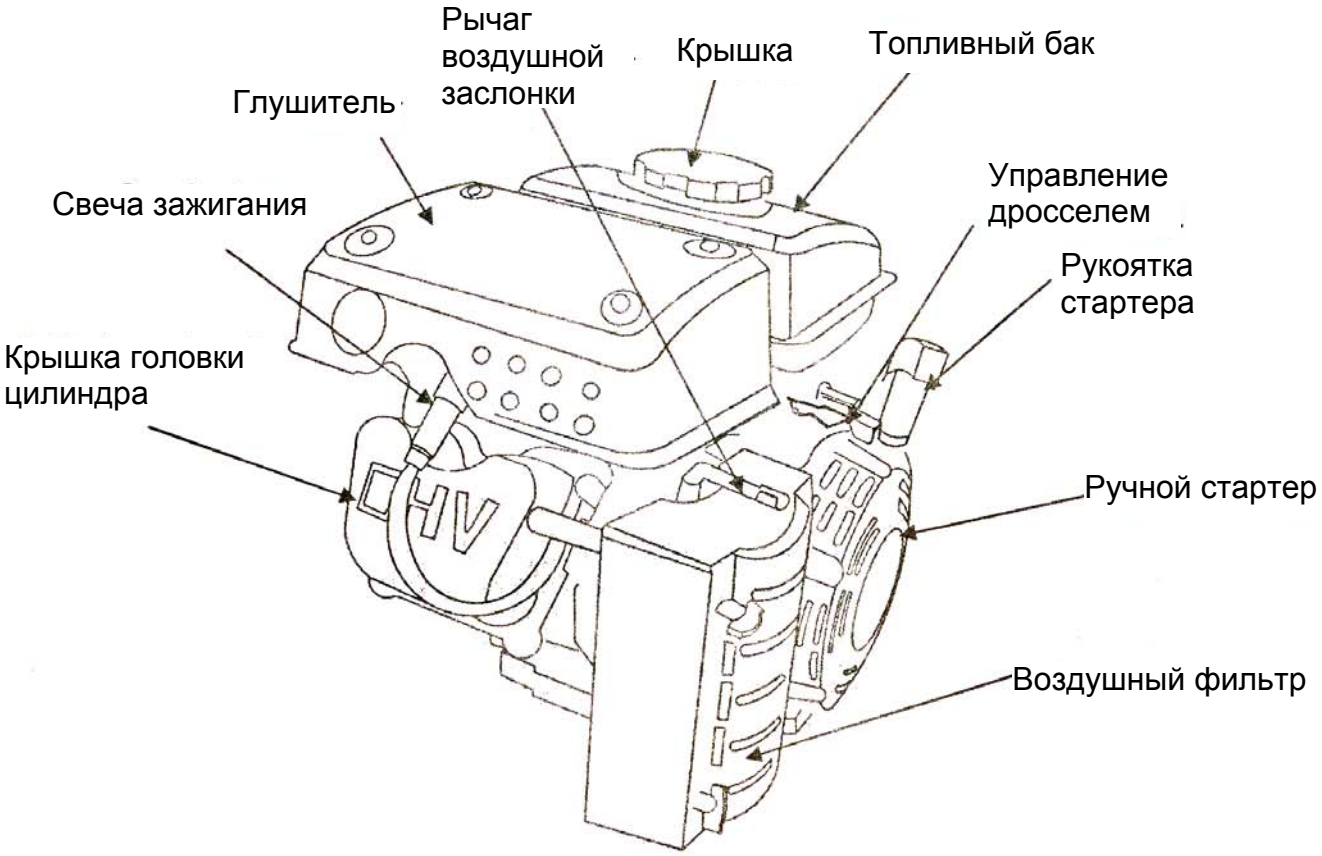

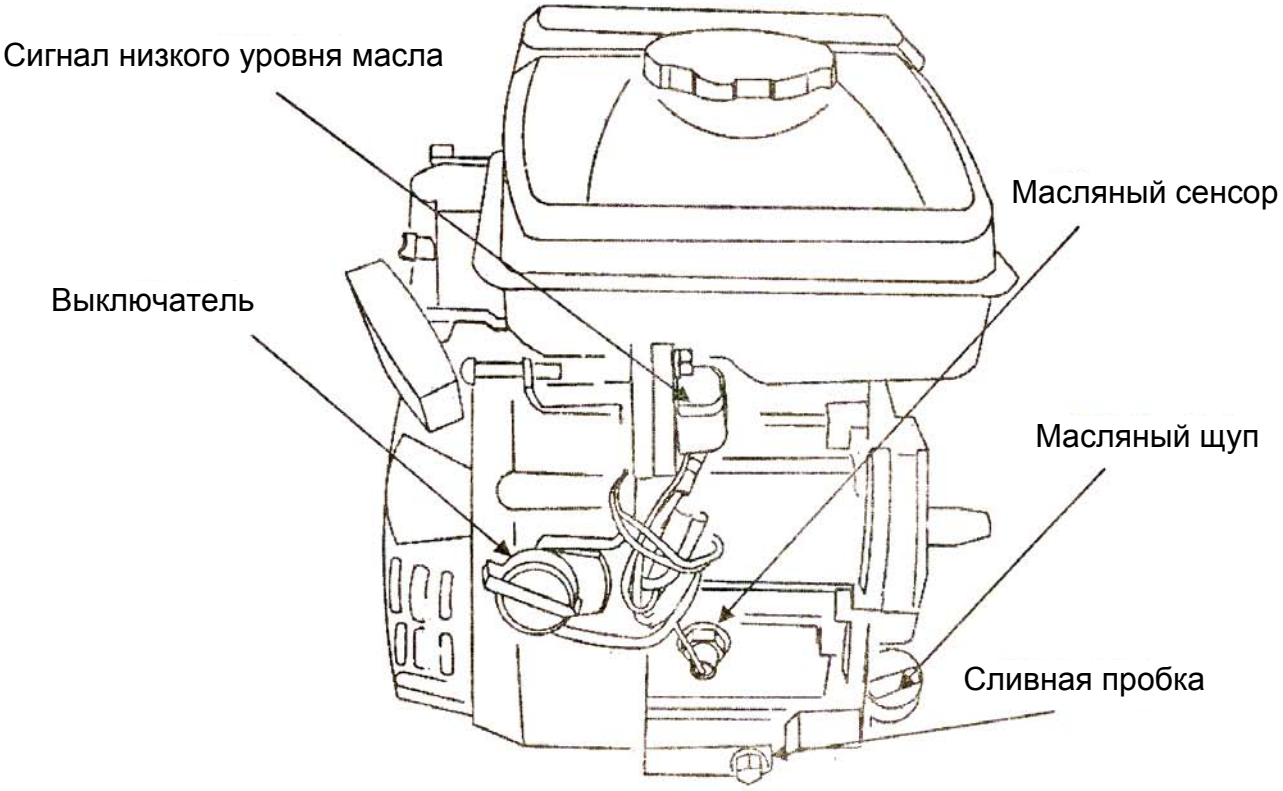

3. ЭЛЕМЕНТЫ УПРАВЛЕНИЯ

Выключатель зажигания

Выключатель зажигания включает и выключает систему зажигания. Для запуска двигателя выключатель должен находиться в положении ON (включено). Для выключения двигателя переведите выключатель в положение OFF (выключено).

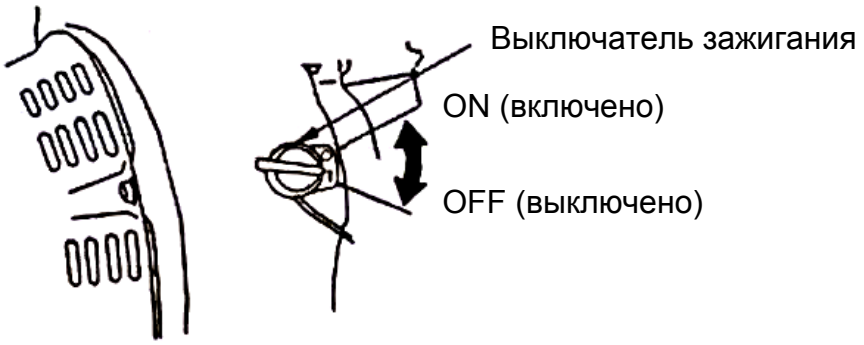

Рычаг воздушной заслонки

Рычаг воздушной заслонки открывает и закрывает воздушный клапан в карбюраторе. Установите рычаг в положение CLOSE (закрыто) для пуска холодного двигателя. После запуска установите рычаг в положение OPEN (открыто).

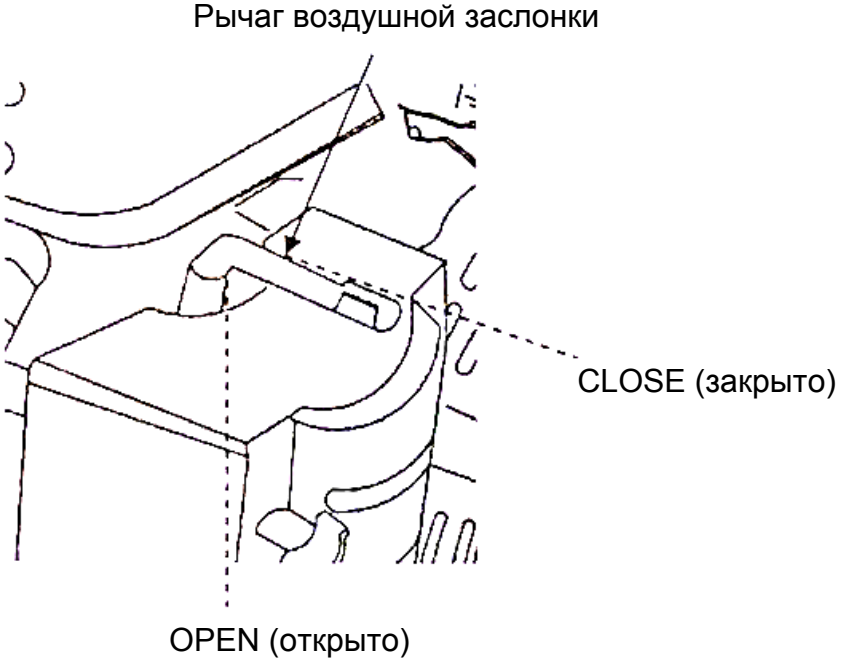

Ручной стартер
Потянув за рукоятку стартера, вы можете запустить двигатель.

ОСТОРОЖНО: Не отпускайте рукоятку стартера, верните ее на место, придерживая рукой.

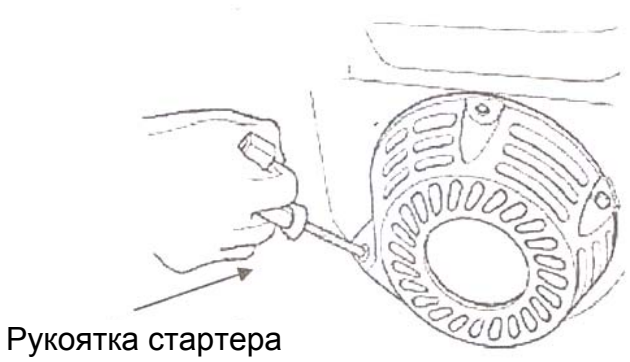

Регулятор оборотов двигателя (рычаг дросселя)
Отрегулируйте положение рычага, чтобы установить требуемые обороты двигателя.
Для получения информации о том, как правильно выбрать обороты двигателя, обратитесь к руководству по эксплуатации оборудования, на котором он установлен.

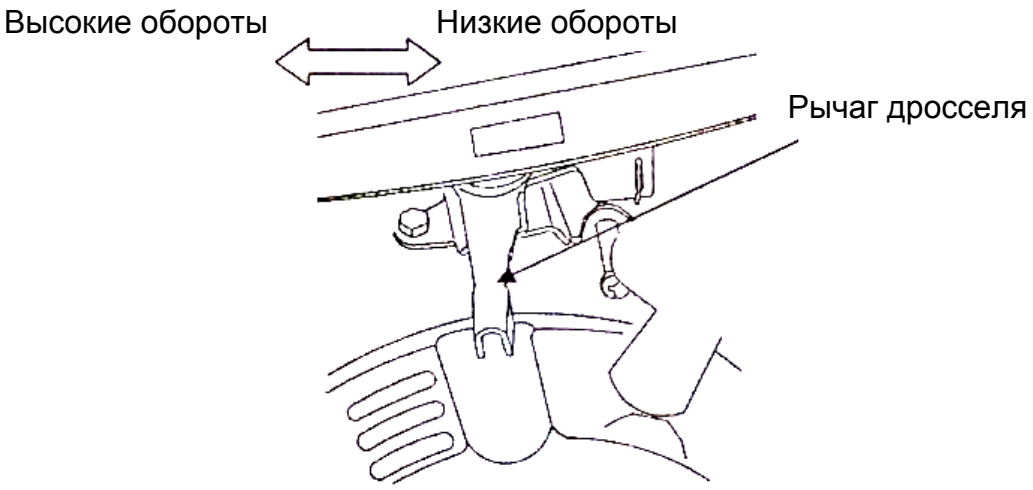

Система контроля за уровнем масла (некоторые модели двигателей)
Система контроля за уровнем масла используется для защиты двигателя от недостаточного уровня масла в картере. Когда уровень масла опускается ниже минимального, система контроля автоматически остановит двигатель (при этом рычаг воздушной заслонки останется открытым).

ОСТОРОЖНО: Если двигатель автоматически отключился и не заводится, сначала проверьте уровень масла, а затем ищите другие возможные причины.

4. ПРОВЕРКИ ПЕРЕД ЗАПУСКОМ

Общая проверка

- Осмотрите двигатель со всех сторон, и под ним, чтобы найти возможные следы утечки бензина или масла.
- Осмотрите двигатель на предмет повреждений его частей.
- Проверьте, чтобы все защитные крышки и кожухи находились на месте, а все болты, гайки и винты были плотно затянуты.

Проверка уровня масла

ОСТОРОЖНО: Проверяйте уровень масла, когда двигатель остановлен, и находится на ровной горизонтальной поверхности.

1) Извлеките масляный щуп и сотрите с него масло.
2) Вставьте щуп и проверьте уровень масла, не закручивая щуп.
3) Если уровень масла слишком низкий, долейте рекомендуемое масло.
4) По окончании проверки и/или долива, вкрутите масляный щуп на место.

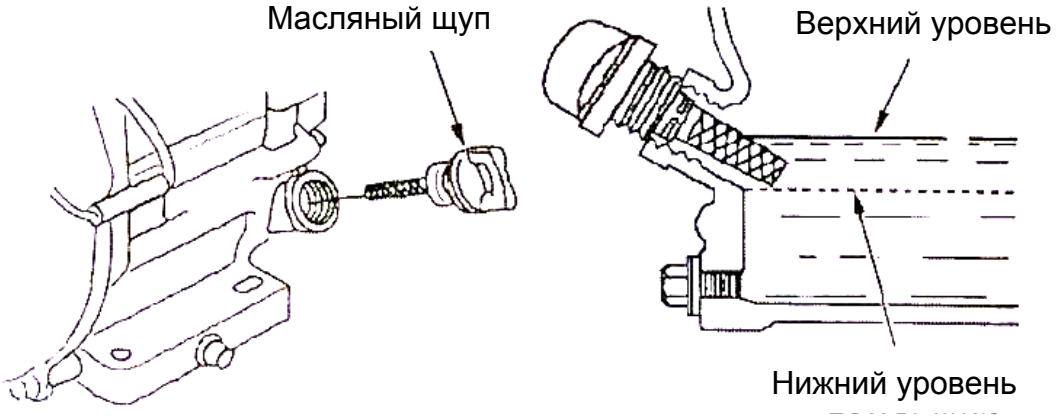

Система контроля за уровнем масла (некоторые модели двигателей) автоматически останавливает двигатель перед тем, как уровень упадет ниже безопасного предела. Однако, чтобы избежать неудобств, связанных с неожиданной остановкой двигателя, всегда проверяйте уровень масла перед запуском двигателя.

Проверка бензина

Убедитесь, что двигатель не запущен. Откройте крышку топливного бака и проверьте уровень бензина. Если бензина мало, долейте свежий бензин, заполнив бак. По окончании проверки и/или залива бензина, не забудьте закрутить крышку топливного бака.
Не заливайте бензин выше выступа карбюратора (максимальный уровень).
Емкость топливного бака (154F): 1.5 л.

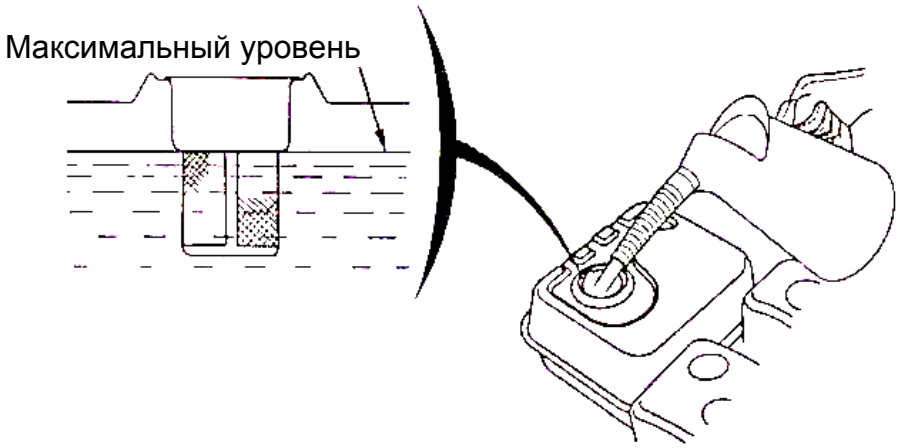

Рекомендуем использовать неэтилированный бензин октановым числом выше 90. Неэтилированный бензин образует меньший нагар, что продлевает срок службы выхлопной системы.
Не используйте старый, загрязненный или использованный бензин, а также смесь бензина и масла. Избегайте попадания грязи и воды в топливный бак.

Проверка воздушного фильтра
Снимите корпус воздушного фильтра и проверьте фильтрующий элемент. Если он загрязнен, очистите его, если поврежден – замените.

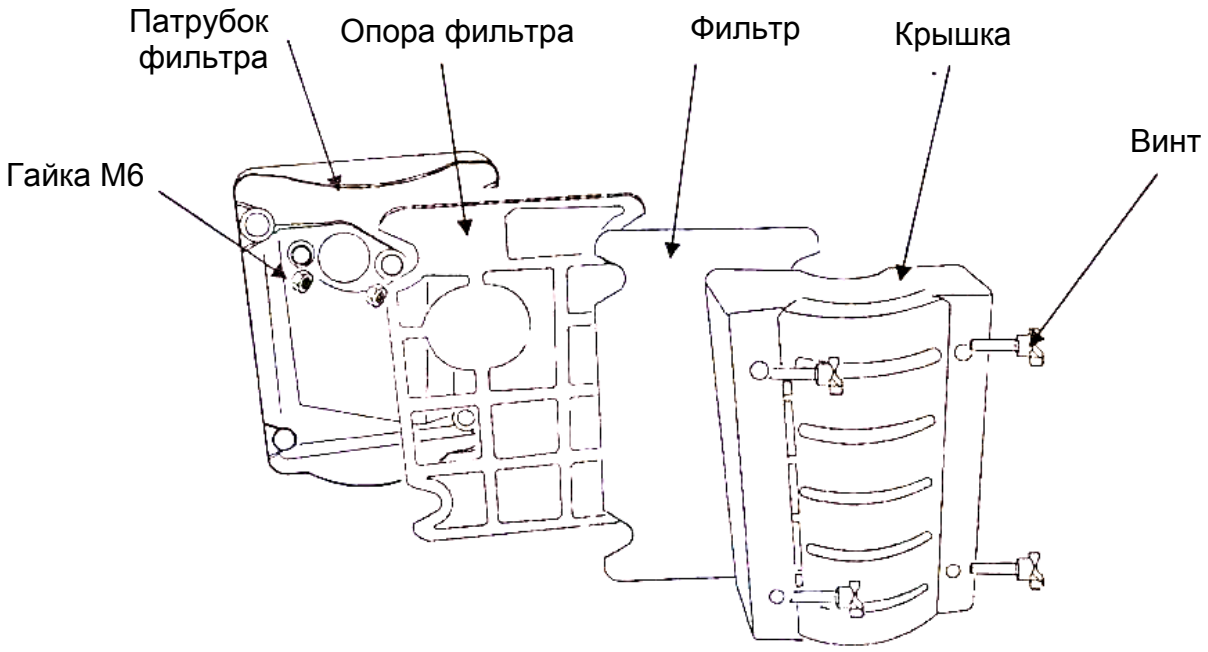

5. ЗАПУСК ДВИГАТЕЛЯ

1) Для пуска холодного двигателя переведите рычаг воздушной заслонки в положение CLOSE (закрыто). Для пуска теплого двигателя, рычаг воздушной заслонки должен находиться в положении OPEN (открыто).

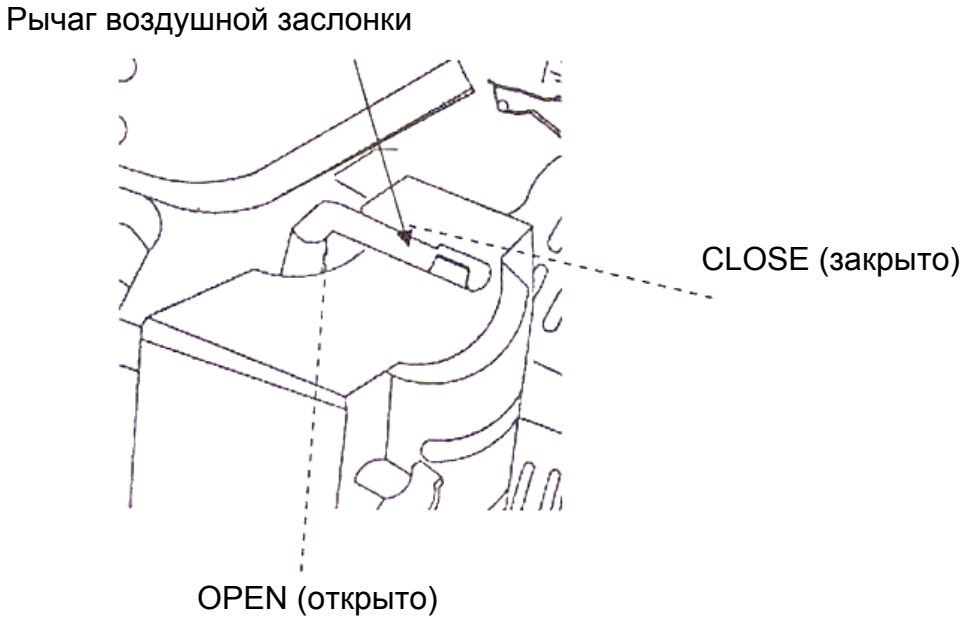

2) Переведите рычаг газа из положения низких оборотов на 1/3 по направлению к положению высоких оборотов.

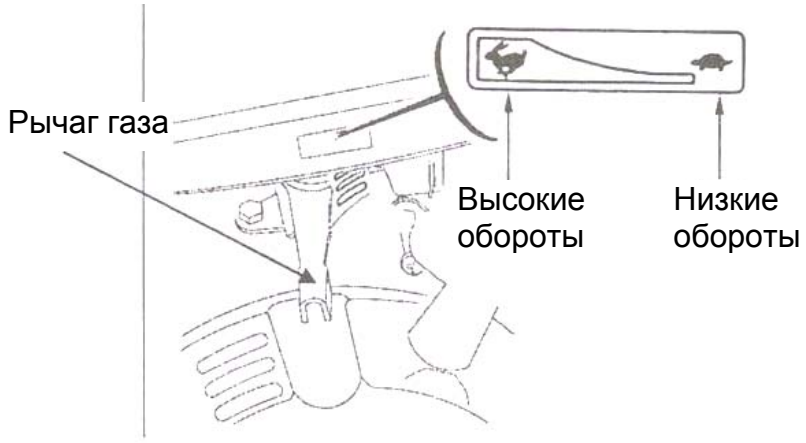

3) Переведите выключатель зажигания в положение ON (включено).

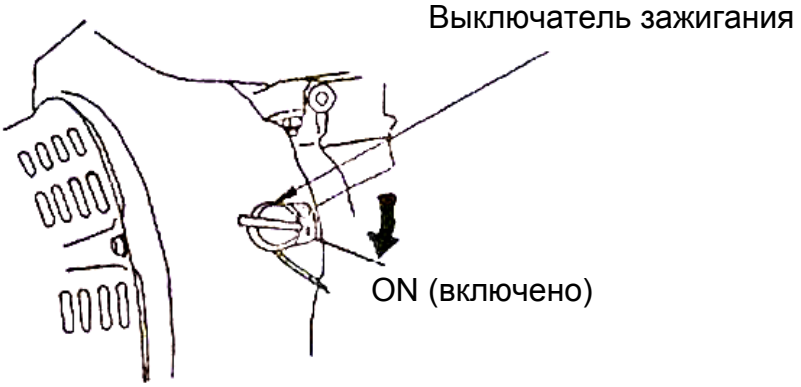

4) Слегка потяните рукоятку стартера, пока не почувствуете сопротивление, затем резко дерните.
ОСТОРОЖНО: Не дайте рукоятке стартера отскочить на место, а плавно верните ее в исходное положение, придерживая рукой.

5) Если рычаг воздушной заслонки был переведен в закрытое положение (CLOSE) для пуска двигателя, постепенно переведите его в открытое положение (OPEN) по мере прогревания двигателя.

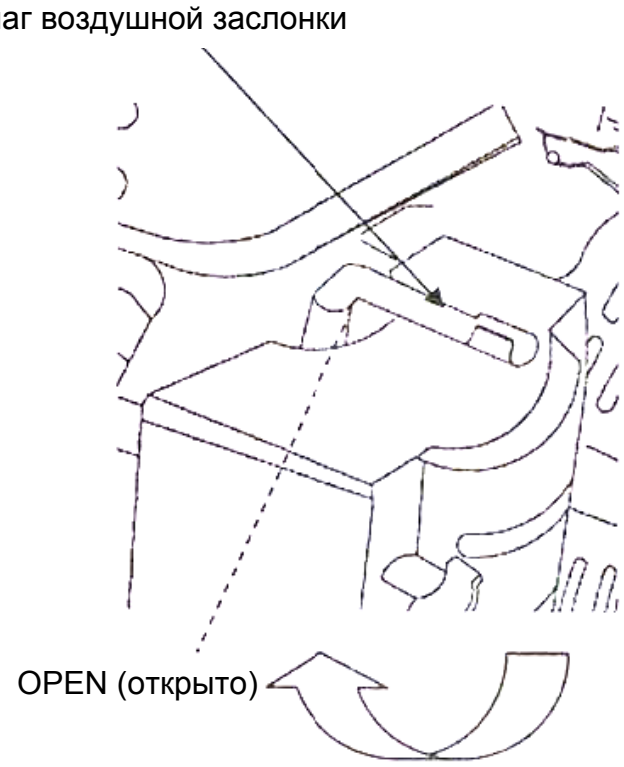

6. ОСТАНОВКА ДВИГАТЕЛЯ

Для остановки двигателя в случае чрезвычайной ситуации, просто поверните выключатель зажигания в выключенное положение (OFF). При нормальных условиях выполняйте перечисленные ниже действия:

1) Переведите рычаг газа в положение низких оборотов.

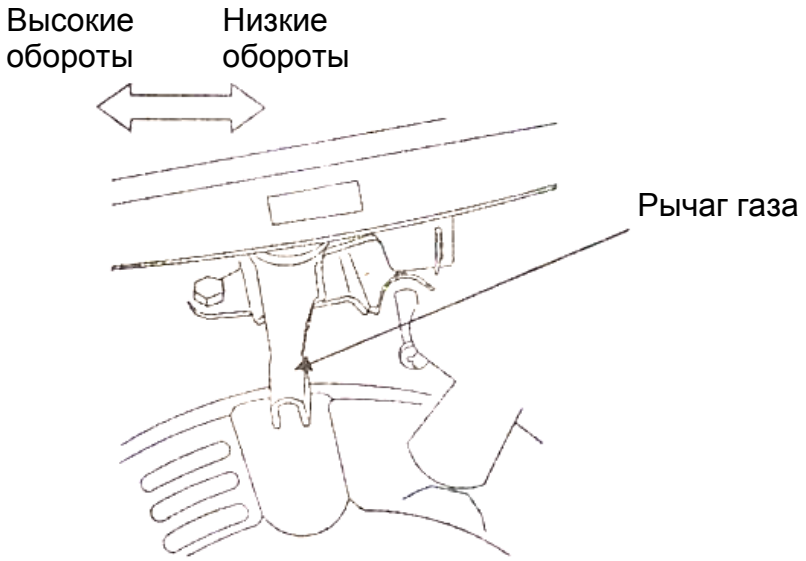

2) Переведите выключатель зажигания в выключенное положение (OFF).

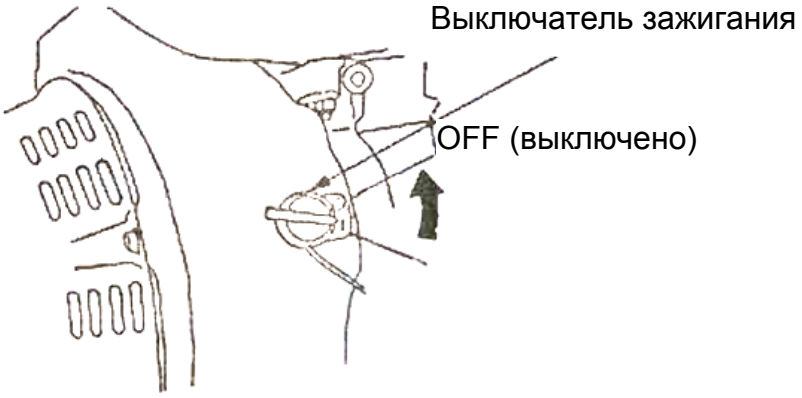

7. ОБСЛУЖИВАНИЕ

Расписание проведения работ по обслуживанию

Регулярные периоды обслуживания		Перед каждым исполь-зованием	Первый месяц или 20 часов	Каждые 3 мес. или 50 часов	Каждые 6 мес. или 100 часов.	Каждый год или 300 часов
Масло в двигателе	Проверка уровня	О				
	Замена		О		О	
Воздушный фильтр	Проверка	О				
	Очистка			О (1)		
	Замена					
Отстойник	Очистка				О	
Свеча зажигания	Очистка				О	Замена
Клапанный зазор	Проверка-Регул-ка					О (2)
Головка крышки блока	Очистка	Каждые 300 часов (2)				
Топливный бак и топливный фильтр	Очистка	Каждые 2 года (заменить при необходимости (2)				
Топливопровод	Проверка	Каждые 2 года (заменить при необходимости (2)				

(1) Выполняйте чащ, если работаете в условиях повышенной запыленности.
(2) Данные процедуры должны выполняться в сервисном центре, если только у вас нет подходящего инструмента и квалификации механика.

Замена масла в двигателе

Слейте использованное масло, пока двигатель теплый. Теплое масло сливается полностью и быстро.

1. Поставьте подходящую емкость под двигателем, чтобы слить использованное масло, а затем снимите масляный щуп и сливную пробку.
2. Дайте использованному маслу полностью слиться, а затем установите сливную пробку и плотно затяните.
   Пожалуйста, утилизируйте моторное масло так, чтобы не нанести вреда окружающей среде. Мы советуем Вам отвезти отработанное масло в герметичной емкости в местный центр переработки или сервисный центр. Не выбрасывайте отработанное масло в мусор, не выливайте его на землю или в канаву.
3. Установив двигатель в ровное положение, залейте рекомендуемое масло до верхнего уровня.

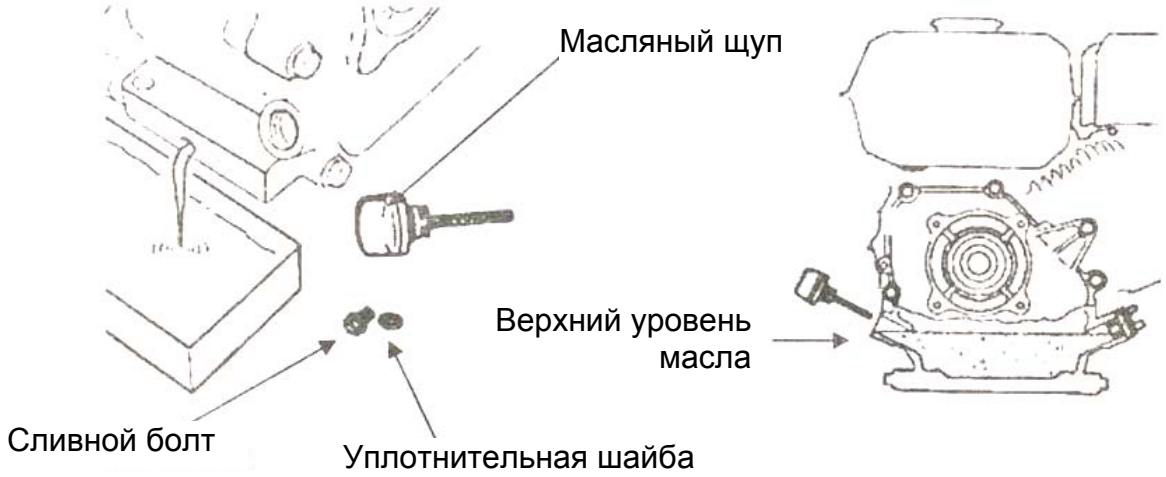

Вместимость масла:
LC154F: 0.4 л.

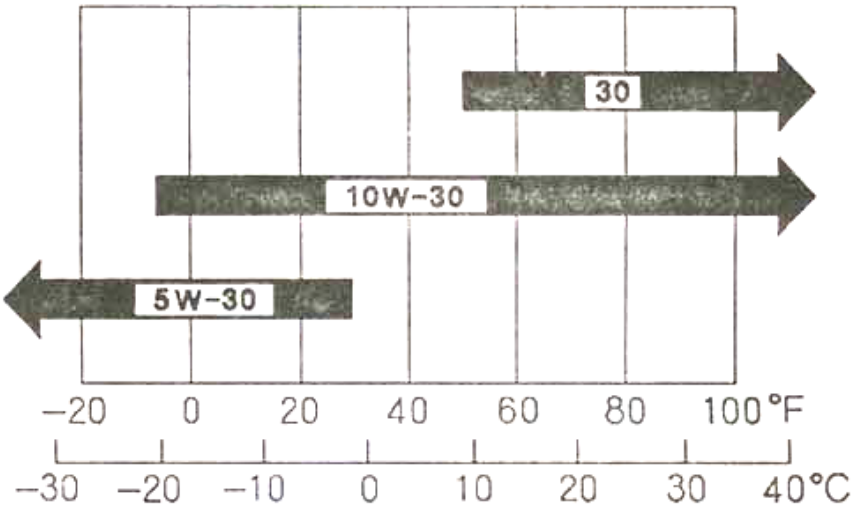

Температура окружающей среды

4. Установите масляный щуп и плотно затяните.

Рекомендуемое масло:
Используйте четырехтактное автомобильное детергентное масло.
Мы рекомендуем в качестве всесезонного использовать масло SE или SF (по категории API) или эквивалентное SG вязкостью 10W-30 по SAE.
Вы также можете использовать масло другой вязкости согласно температурной шкале, приведенной выше.

Обслуживание воздушного фильтра

Загрязненный воздушный фильтр затрудняет подачу воздуха в карбюратор, снижая производительность двигателя.
Если Вы работаете в условиях повышенной запыленности, очищайте фильтр чаще, чем указано в расписании обслуживания.

ПРИМЕЧАНИЕ

Работа двигателя без воздушного фильтра или с поврежденным фильтром приведет к попаданию пыли в двигатель, что приведет к его быстрому износу.

1) Открутите крепления крышки воздушного фильтра и снимите крышку.

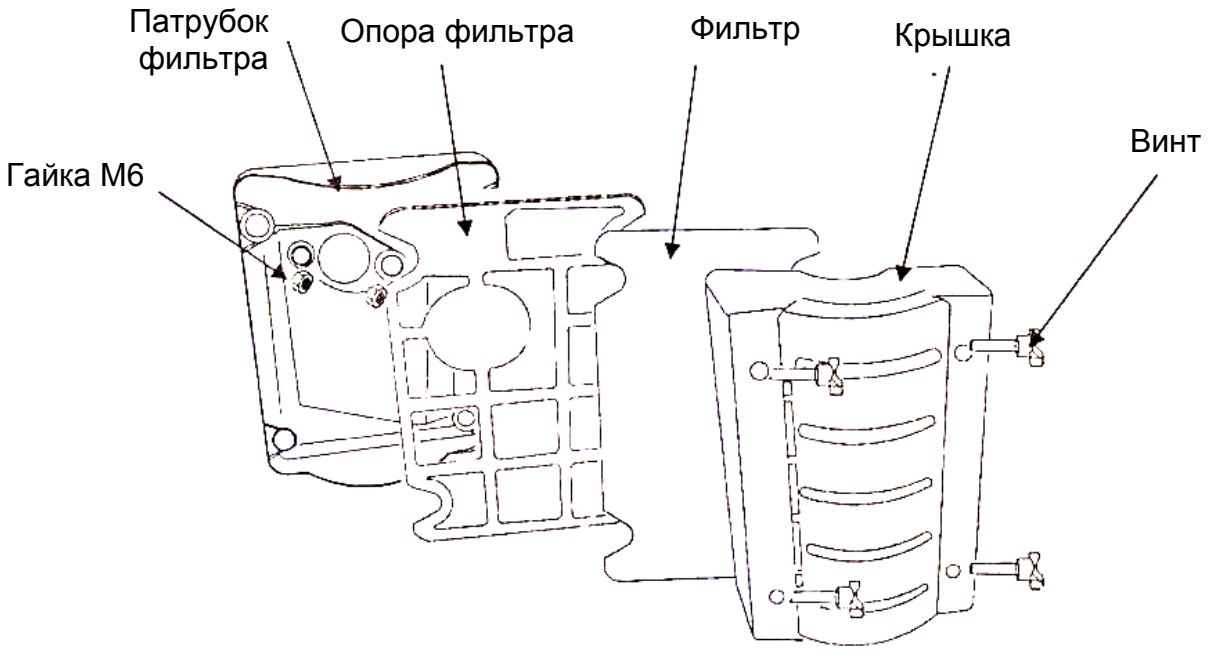

2) Снимите поролоновый фильтрующий элемент. Проверьте его и замените, если он поврежден.
   Промойте поролоновый фильтр в теплой мыльной воде, сполосните и дайте ему высохнуть. Фильтр также можно промыть в невоспламеняющемся растворителе и ему также необходимо дать высохнуть. Окуните фильтр в чистое моторное масло, а затем выжмите избыток масла.
   Слейте грязное масло из корпуса фильтра, промойте корпус в невоспламеняющемся растворителе и высушите корпус.
3) Очистите патрубок фильтра, крышку и резиновую прокладку, не дающую попадать пыли в карбюратор.
4) Установите поролоновый фильтр, обращая внимание на то, чтобы резиновая прокладка оказалась под фильтром.
5) Установите все элементы фильтра на место, плотно затянув крепежные винты.

Промывка отстойника

(Сначала проверьте топливный бак. Если в нем есть бензин, полностью слейте его из бака).

1) Снимите отстойник и уплотнительное кольцо.
2) Промойте отстойник и уплотнительное кольцо в невоспламеняющемся растворителе, тщательно просушите их.
3) Установите уплотнительное кольцо на топливный кран и отстойник. Плотно затяните.
4) Переведите топливный кран в открытое положение и проверьте, нет ли утечки. Замените уплотнительное кольцо, если утечка имеет место.

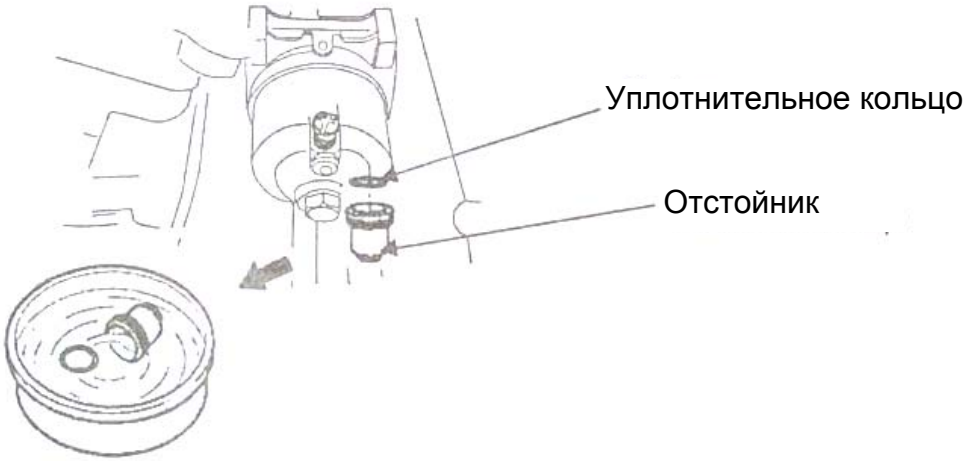

Свеча зажигания

Рекомендуемые свечи зажигания: E7RTC или другие эквиваленты.

ПРИМЕЧАНИЕ

Неправильная свеча зажигания может привести к повреждению двигателя.

1) Отсоедините колпачок свечи зажигания, очистите грязь вокруг свечи зажигания.
2) Открутите свечу зажигания при помощи свечного ключа.

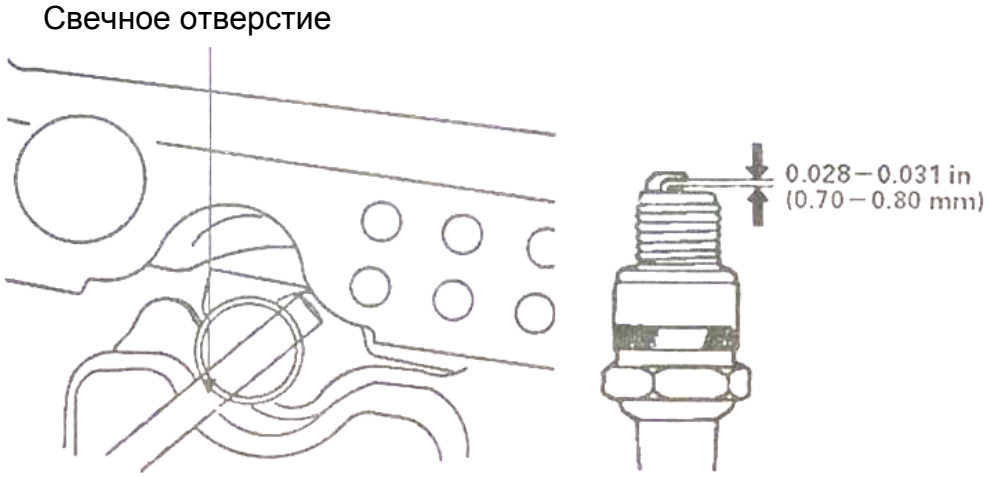

3) Осмотрите свечу зажигания. Замените ее, если электроды изношены, или изолятор свечи треснул или имеет сколы. Зазор между электродами должен составлять 0.7-0.8 мм. При необходимости отрегулируйте зазор.
4) Осторожно установите свечу зажигания на место рукой, чтобы избежать повреждения резьбы.
5) После того, как свеча зажигания встала на место, затяните ее при помощи свечного ключа, чтобы сжать шайбу.
   Если Вы устанавливаете старую свечу, затяните на 1/8-1/4 оборота, после того, как свеча встала на место, а если Вы ставите новую, затягивайте на 1/2 оборота.
6) Установите на место колпачок свечи зажигания.

Регулировка холостого хода

1. Запустите двигатель, находясь вне помещения, и дайте ему прогреться до рабочей температуры.
2. Переведите рычаг газа в положение самых низких оборотов.
3. Поверните винт регулировки холостого хода, чтобы получить стандартные холостые обороты, которые составляют 1400±150 об/мин.

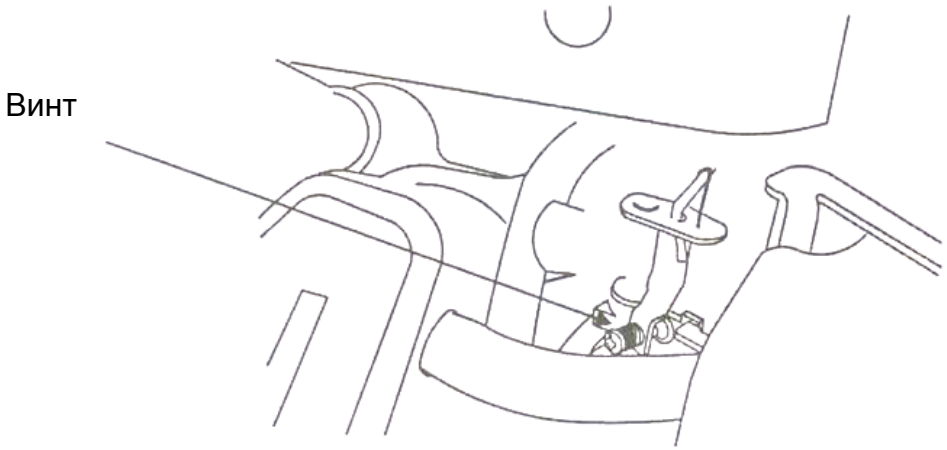

8. ХРАНЕНИЕ

Если двигатель работал, дайте ему остыть по меньшей мере полчаса перед тем, как очищать его.
Очистите все внешние поверхности, восстановите поврежденную краску, покройте другие части, которые могут ржаветь, тонким слоем масла.

ОСТОРОЖНО
Вода, подаваемая под давлением, может проникать в воздушный фильтр, глушитель, и даже в цилиндр, что может привести к образованию коррозии и повреждению двигателя, поэтому не мойте двигатель при помощи струи высокого давления.

1) Поставьте емкость под карбюратор, используйте воронку, чтобы масло не разбрызгивалось. Закройте топливный кран.
2) Снимите сливную пробку и отстойник, затем откройте топливный кран.

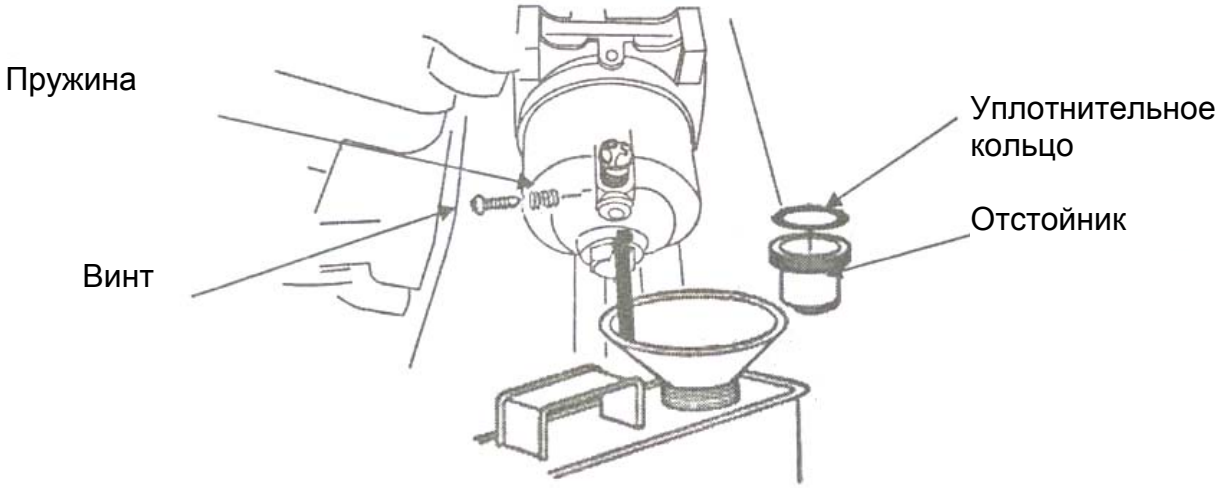

3) Сразу установите отстойник и сливной болт, после того, как бензин полностью слился. Затяните.
4) Замените масло в двигателе.
5) Снимите свечу зажигания.
6) Залейте столовую ложку (5-10 куб. см.) чистого моторного масла в цилиндр.
7) Потяните за рукоятку стартера несколько раз, чтобы распределить масло в цилиндре.
8) Установите свечу зажигания.
9) Медленно потяните за рукоятку стартера, пока не почувствуете сопротивление. Это закроет клапана, чтобы влага не проникала в цилиндр двигателя. Плавно верните рукоятку стартера в исходное положение.
10) Наденьте внешний чехол на двигатель и поставьте его на хранение в сухое проветриваемое помещение.

9. ПОИСК И УСТРАНЕНИЕ НЕИСПРАВНОСТЕЙ

Затрудненный запуск

Неисправ-ность	Возможная причина			Метод устранения
Давление в цилиндре нормаль-ное.	Свеча зажигания работает.	Проблемы в топливной системе.	Нет бензина, закрыт топливный кран.	Залейте бензин, откройте топливный кран.
			Забит воздушный фильтр.	Промойте фильтр.
			Забит топливный кран.	Промойте.
			Главный жиклер разрегулирован или забит.	Отрегулируйте, промойте или продуйте.
			Игольчатый клапан или поплавок заблокированы.	Отремонтируйте или замените.
			Бензин грязный.	Замените бензин на чистый и очистите карбюратор.
			Вода в бензине.	Замените бензин на чистый и очистите карбюратор.
			Слишком много бензина в цилиндре.	Слейте бензин и почистите свечу зажигания.
			Бензин неправильного типа.	Замените бензин.
	Топливная система работает.	Проблема со свечой зажигания.	Нагар или грязь на электродах.	Очистите грязь или нагар с электродов свечи.
			Поврежден изолятор.	Замените свечу зажигания.
			Электроды прогорели.	Замените свечу.
			Неправильный зазор между электродами.	Отрегулируйте зазор.
		Свеча нормаль-ная, но искры нет.	Повреждено магнето.	Замените магнето.
			Недостаточная сила магнитного поля.	Зарядите магнит или замените.
Давление в цилиндре недоста-точное.	Топливная система работает.	Магнето работает, свеча зажигания работает.	Изношено или сломано поршневое кольцо.	Замените.
			Залип поршневого кольца.	Очистите нагар.
			Нет шайбы на свече зажигания, или она не затянута	Установите или затяните шайбу.
			Утечка из стыков.	Замените прокладку.
			Клапана плохо прилегают к седлам.	Притрите клапана или замените их.

Недостаточная мощность двигателя

Неисправность	Возможная причина		Метод устранения
При увеличении оборотов рычагом дросселя двигатель медленно набирает обороты, или снижает их или глохнет.	Система зажигания	Время зажигания неправильное.	Замените магнето.
	Топливная система.	Воздух в топливной системе.	Выпустите воздух.
		Неправильная регулировка главного жиклера.	Отрегулируйте правильно.
		Игольчатый клапан и главный жиклер заблокированы.	Очистите и продуйте.
		Заблокирован топливный кран.	Очистите или замените.
		Сильный нагар в камере сгорания.	Очистите камеру сгорания.
	Впускная система	Забит воздушный фильтр.	Очистите или замените.
		Забита впускная система.	Отремонтируйте или замените.
	Плохая компрессия	Поршень, поршневое кольцо изношены.	Замените.
		Утечка между цилиндром и головкой цилиндра.	Замените прокладку головки цилиндра.
		Неправильный клапанный зазор.	Отрегулируйте.
		Клапана неплотно прилегают к седлам.	Притрите или замените клапана.

Двигатель внезапно глохнет

Неисправность	Возможная причина		Метод устранения
Двигатель внезапно глохнет при работе	Топливная система	Нет бензина	Залейте бензин
		Забит карбюратор	Проверьте топливную магистраль
		Поплавок карбюратора имеет утечку	Отремонтируйте
		Игольчатый клапан заблокирован	Отремонтируйте
	Система зажигания	Неисправна свеча зажигания, нагар на электродах, короткое замыкание.	Замените свечу.
		Сломан электрод свечи зажигания.	Замените свечу.
		Неисправность в цепи высокого напряжения.	Отремонтируйте или замените.
		Сломано магнето	Замените.
	Другие причины	Серьезный износ клапанов и выпадение клапанов.	Замените или отремонтируйте поврежденные части.

Двигатель перегревается

Неисправность	Возможная причина	Метод устранения
Двигатель перегревается	Время зажигания неправильно	Замените магнето
	Недостаточно бензина	Залейте бензин
	Забита выхлопная труба	Прочистите выхлопную трубу
	Забит воздухозаборник	Прочистите
	Загрязнены ребра охлаждения цилиндра	Очистите ребра охлаждения
	Поврежден маховик	Замените
	Утечка бензина из уплотнительных колец	Замените поврежденные детали
	Слишком высокие обороты двигателя	Проверьте и подрегулируйте обороты двигателя, или замените вариатор
	Повреждены подшипники коленвала	Замените

Сильный шум при работе

Неисправность	Возможная причина	Метод устранения
Стучащий звук	Изношен поршень и поршневое кольцо	Замените поврежденные детали
	Шатун, палец поршня или отверстие пальца изношены	Замените поврежденные детали
	Изношены подшипники коленвала	Замените поврежденные детали
	Сломаны поршневые кольца	Замените поврежденные детали
Детонация и металлический звук	Слишком много нагара в камере сгорания	Очистите нагар в камере сгорания
	Слишком маленький зазор между электродами свечи зажигания	Отрегулируйте зазор
	Двигатель «перелит» бензином	Проверьте карбюратор
	Неправильный бензин	Залейте подходящий бензин
	Двигатель перегревается	Смотрите предыдущую таблицу
Другие аномальные шумы	Неправильная регулировка клапанного зазора	Отрегулируйте клапанный зазор
	Ослаблено соединение маховика с колесом	Замените шпонку маховика и установите маховик на место

10. ТЕХНИЧЕСКИЕ ХАРАКТЕРИСТИКИ

Модель		154F
Тип		Одноцилиндровый, 4-тактный, с верхним расположением клапанов, с принудительным воздушным охлаждением
Номинальная мощность (кВт/3600 об/мин)		1.6
Максимальная мощность (кВт/4000 об/мин)		2.0
Максимальный вращающий момент		4.5 Нм / 3000 об/мин
Расход бензина (г/кВтч)		≤450
Холостые обороты (об/мин)		1400±150
Значение колебания оборотов		≤10%
Шум ≤ дБ(А)		70
Ход поршня (мм)		54x38
Рабочий объем цилиндра, куб см.		87
Степень сжатия		8.5:1
Смазка		Разбрызгиванием
Стартер		Ручной возвратный
Вращение		Против часовой стрелки (со стороны вала отбора мощности)
Клапанный зазор (мм)		Впускной клапан 0.10-0.15 Выпускной клапан 0.15-0.20
Зазор между электродами свечи зажигания (мм)		0.7-0.8
Система зажигания		Транзисторное магнето
Воздушный фильтр		Одноэлементный
Размеры (мм)	Длина	310
	Ширина	225
	Высота	305
Вес нетто (кг)		10.5

11. ЭЛЕКТРОСХЕМА

Двигатель без электростартера с системой контроля за уровнем масла

Проводка выключателя зажигания

	IG	E	ST	BAT
OFF	O—O			
ON				
START			O—O	

Bl	черный
Y	желтый
G	зеленый

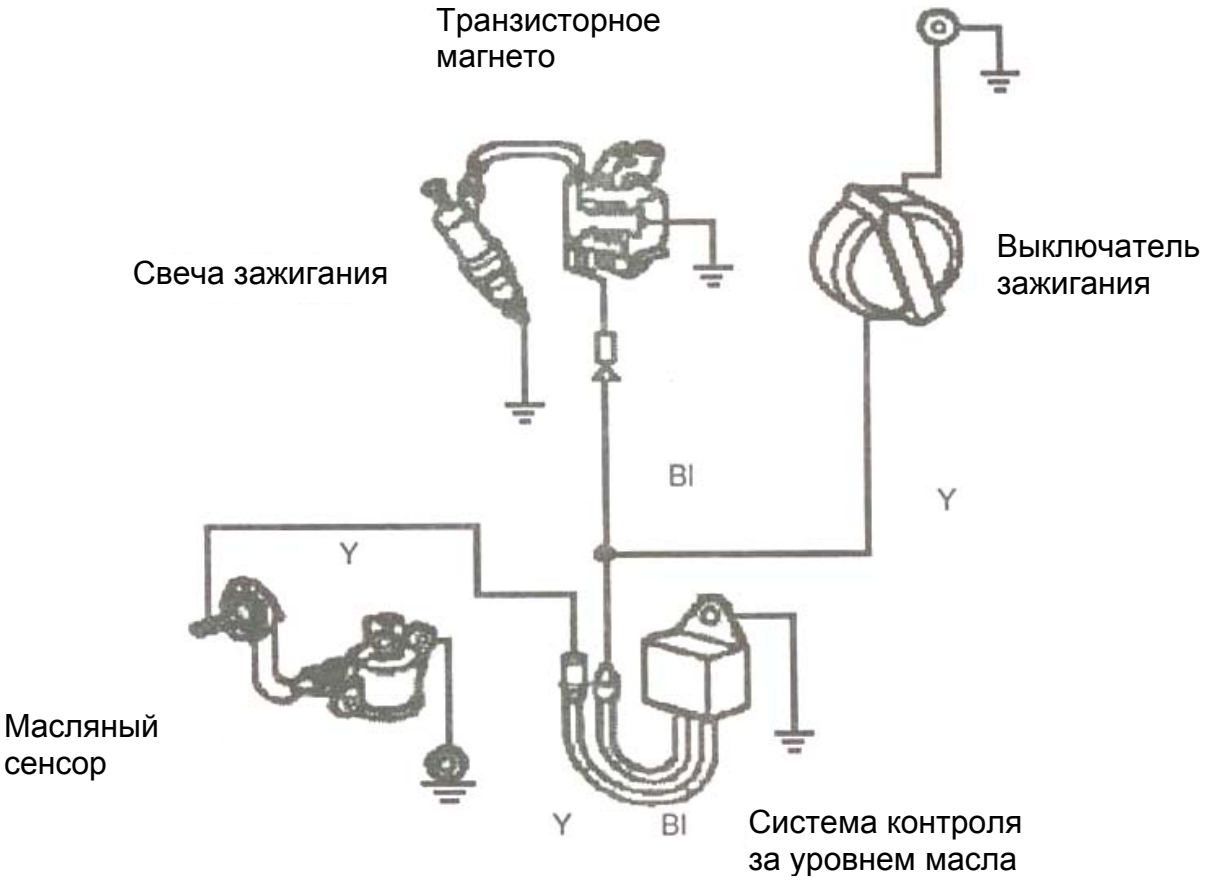

汽油机零部件图册

DRAWING OF ENGINE

LC154F

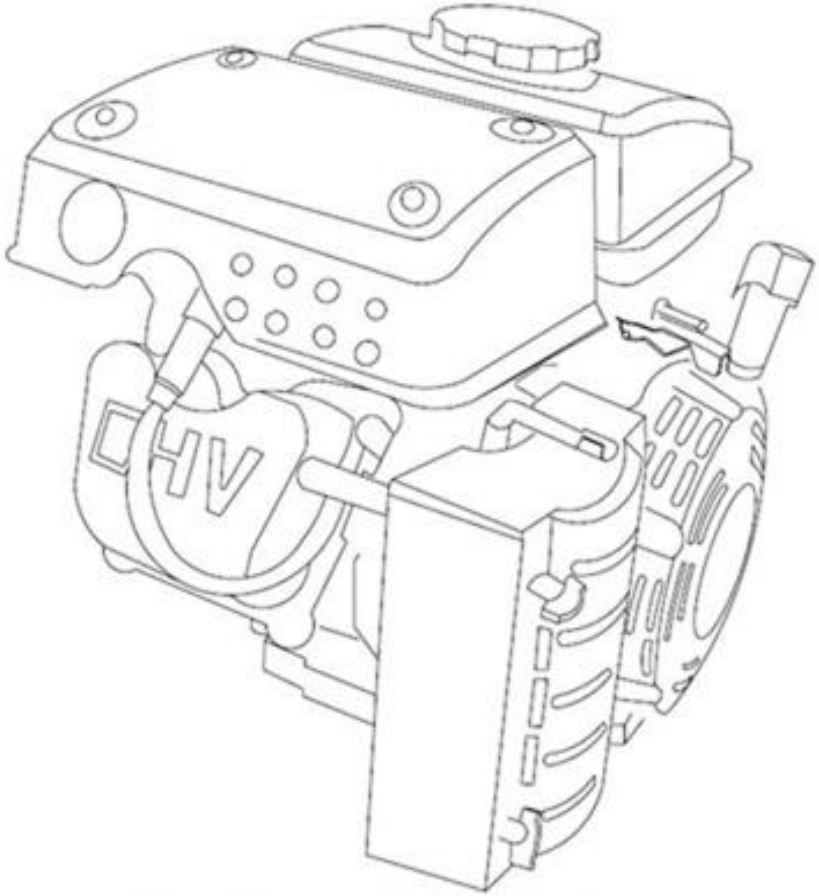

重庆隆鑫通机动力有限公司

CHONGQING LONCIN GENERAL PURPOSE ENGINE CO.,LTD.

零件目录使用说明(Instruction for use of parts catalogue)

本零件目录是根据2007年4月所能得到的最新资料编制而成的。
This parts catalogue was prepared based on the latest information available as of April 2007.

请注意2007年4月以后本零部件目录的修订通知。
See the parts catalogue news for any revision that is made after April 2007.

当订购零件时，一定要明确指出其零件编号。
Always specify the part number when ordering a part.

注意本零件目录所给出的图形可能与实际零件外形有所不同。
Note that the illustrations can differ from the actual parts in shape.

当需要对零部件目录的内容进行更改或增加时，本公司将在适当的时间出版修订版，为保证在任何时候都可以使用到最新版本的零部件目录建议拥有最新的修订版本。如果要检查修订版本是否已经发行，请直接与LONCIN联系。
When modifications or additions to this parts catalogue are made , a revised edition will be issued at an appropriate time, We recommend obtaining such revisions in order to keep your parts catalogue up-to-date at all times. To check whether a parts catalogue revision has been issued, please contact your LONCIN distributor.

示例 （Example）

序号 No.	零部件图号 Part No.	零部件名称	Description	数量 (Q'TY) LC154F
10	103299-32800	磁电机(飞轮)螺母	NUT , SPECIAL	1
11	375100-32800	转子部件(飞轮)	FLYWHEEL COMP	1

气缸头（CYLINDER HEAD）

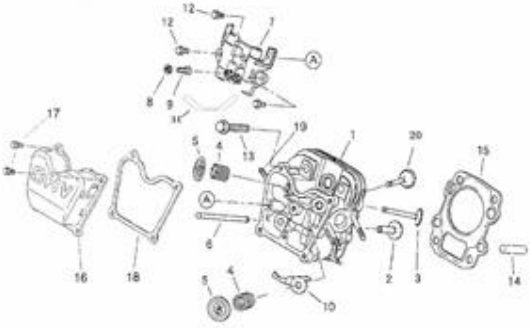

曲轴箱体（CRANK）

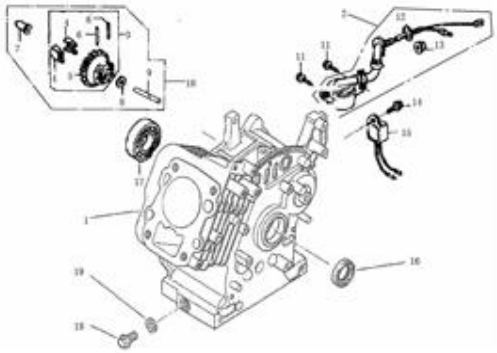

曲轴箱盖 （CRANK CASE COVER）

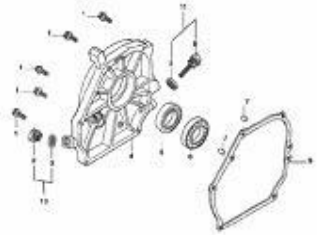

曲轴/活塞（CRANKSHAFT/PISTON）

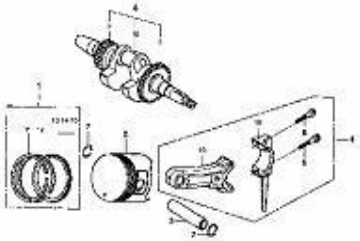

凸轮轴（CAMSHAFT ASSY）

启动器组件(STARTER SUBASSEMBLY)

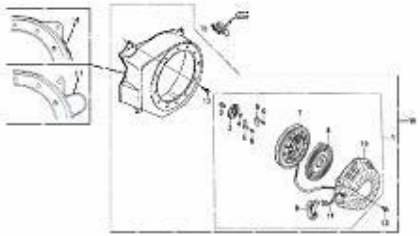

护罩（SHIELD LOWER）

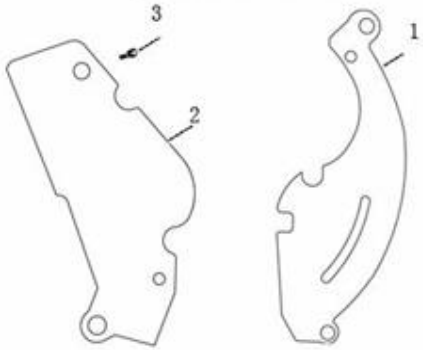

化油器（CARBURETOE）

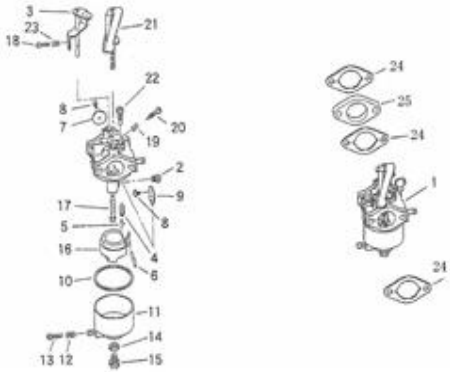

飞轮/点火线圈(FLYWHEEL/COIL ASSY)

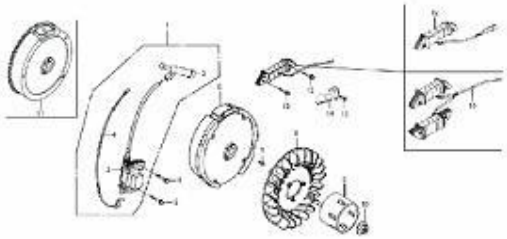

调速控制系统 (CONTROL ASSY)

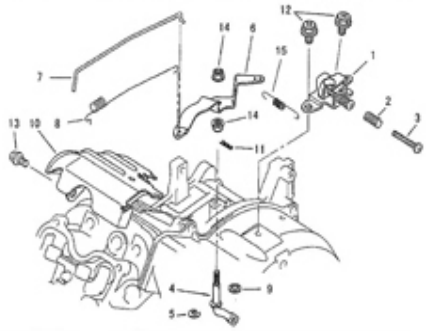

空滤器 (AIR CLEANER)

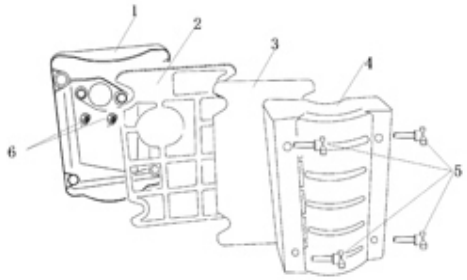

消声器 (MUFFLER)

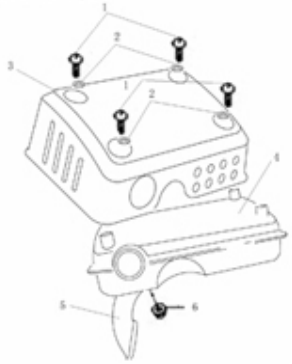

油箱 (FUEL TANK)

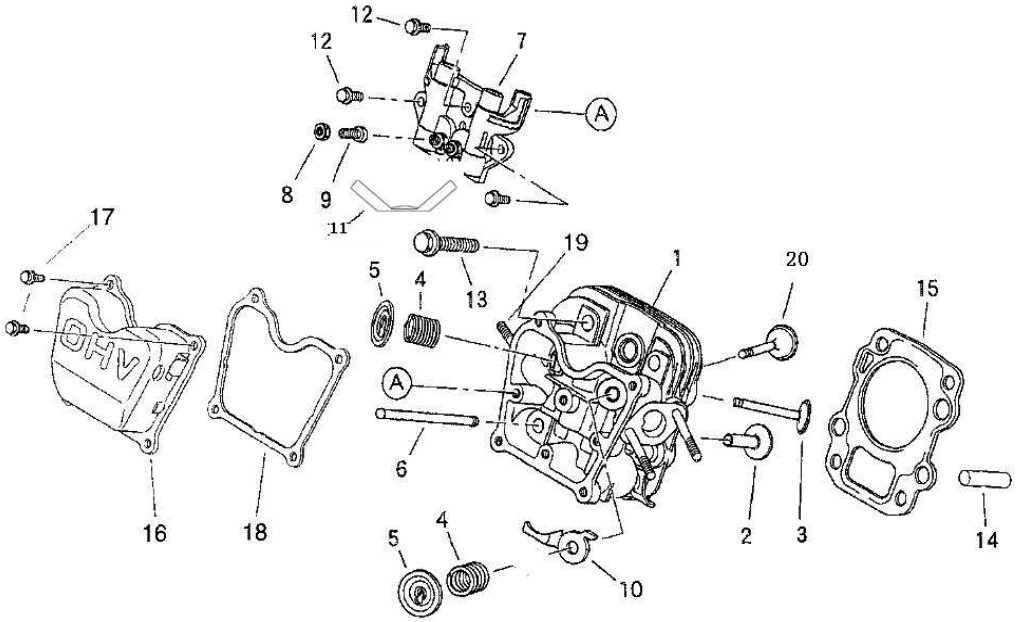

(CYLINDER HEAD)

No.	Part No.		Description	Q'TY LC154F
1	102200-328000		HEAD COMP.,CYLINDER	1
2	104197-328000		LIFIER,VALVE	2
3	104311-328000		VALVE,IN.	1
4	104321-328000		SPRING,VALVE	2
5	104431-328000		RETAINER,VALVE SPRING	2
6	104151-328000		ROD,PUSH	2
7	104400-328000		ARM ASSY.	1
8	104414-328000		PIVOT,ROCKER ARM	2
9	104413-328000		BOLT,PIVOT,ARM	2
10	101100-328000		PLATE,CYLINDER HEAD	1
11	104433-328000		RETAINER, ROCKER ARM SHAFT	1
12	SB0616-0000000AZ		BOLT , FLANGE , 6×16	4
13	102247-T000120		BOLT , FLANGE , 8×55	4
14	T41000-T000200		PIN,DOWEL 8×16	2

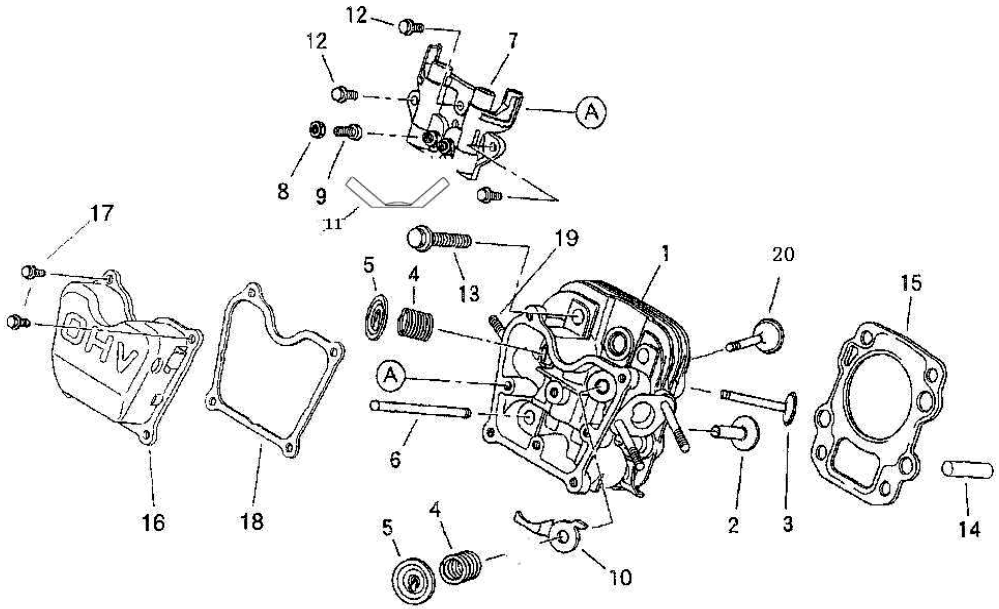

(CYLINDER HEAD)

No.	Part No.		Description	(Q'TY) LC154F
15	102299-328000	0001150001	GASKET,CYLINDER	1
16	102230-328000	0001150002	COVER COMP,HEAD	1
17	SB0612-0000000AZ		BOLT , FLANGE , 6×12	4
18	102249-328000	0001150003	PACKING,HEAD COVER	1
19	102229-T000440		BOLT , STUD , IN.8×34	2
20	104312-328000		VALVE,EX.	1
21	102229-T000350		BOLT , STUD , IN.6×90	2

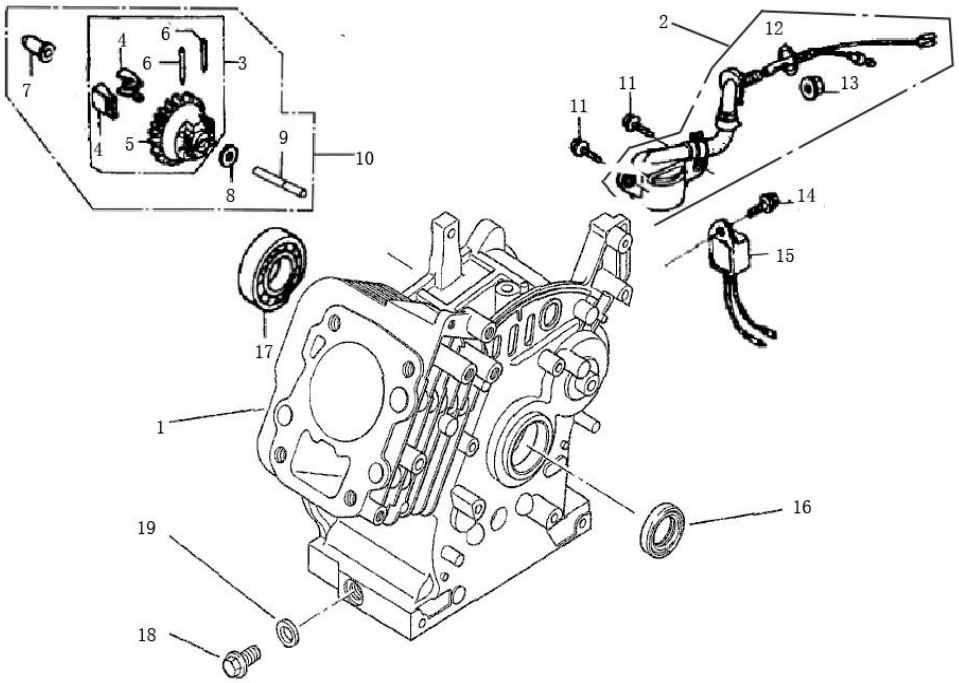

(CRANK CASE)

No.	Part No.		Description	(Q'TY) LC154F
1	E10210-328000		CRANK CASE COMP.	1
2	323700-328000		OIL LEVEL SWITCH	1
3	121310-328000		SLIDER,GOVERNOR	1
4	121312-328000		WEIGHT,GOVERNOR	2
5	121311-328000		GEAR,GOVERNOR	1
6	121313-328000		PIN,GOVERNOR WEIGHT	2
7	121302-328000		SLIDER,GOVERNOR	1
8	T21000-T000230		WASHER 6.2×15×0.5	1
9	121304-328000		SHAFT,GOVERNOR	1
10	121300-328000		GOVERNOR ASSY	1
11	SB0625-0000000AZ		BOLT , FLANGE , 6×12	1
12	T51000-T000240		O-RING 11×7×2	1
13	M81000-0000000AZ		Nut M10	1
14	SB0610-0000000AZ		BOLT , FLANGE , 6×10	1

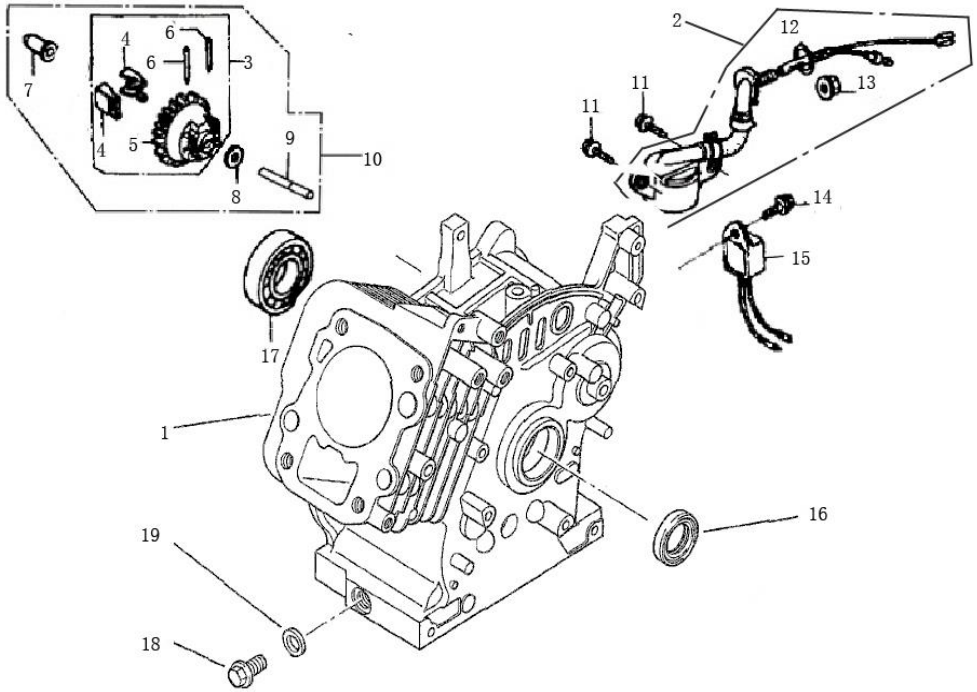

(CRANK CASE)

No.	Part No.		Description	(Q'TY) LC154F
15	E10260-328000		ALART UNIT,OIL	1
16	E10220-T000150	0001150004	OIL SEAL 17×30×6	1
17	E10221-T000080		EDDP GROOVE BALL BEAEING 6	1
18	105099-T000070		DRAIN BOLT	1
19	T21000-T000230		WASHER 10×16×1.5	1

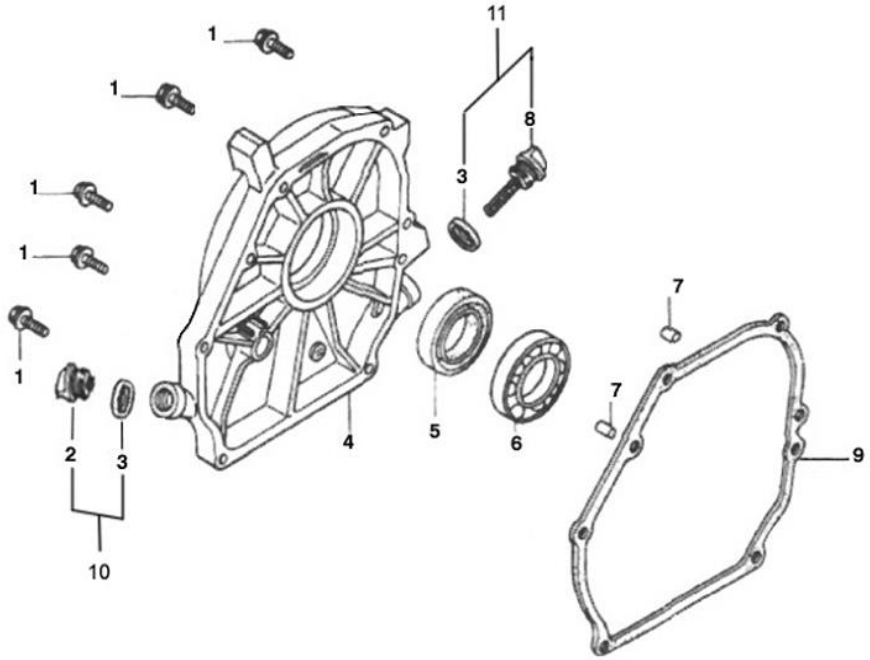

（CRANK CASE COVER）

No.	Part No.		Description	(Q'TY) LC154F
1	SB0625-0000000AZ		BOLT , FLANGE	6
2	105501-328000		OIL STICK	1
3	105502-328000		PACKING , OIL FILLER	2
4	E10208-328000		CASE COVER	1
5	E10220-T000150		OIL SEAL	1
6	E10221-T000390		BEARING	1
7	T41000-T000200		PIN , DOWEL	2
8	105301-328000		OIL FILLER CAP	1
9	E10209-328000	0001150006	PACKING , CASE COVER	1
10	105500-328000		OIL FILLER ASSY.	1
11	105300-328000	0001150007	CAP ASSY.	1
12				
13				
14				
15				

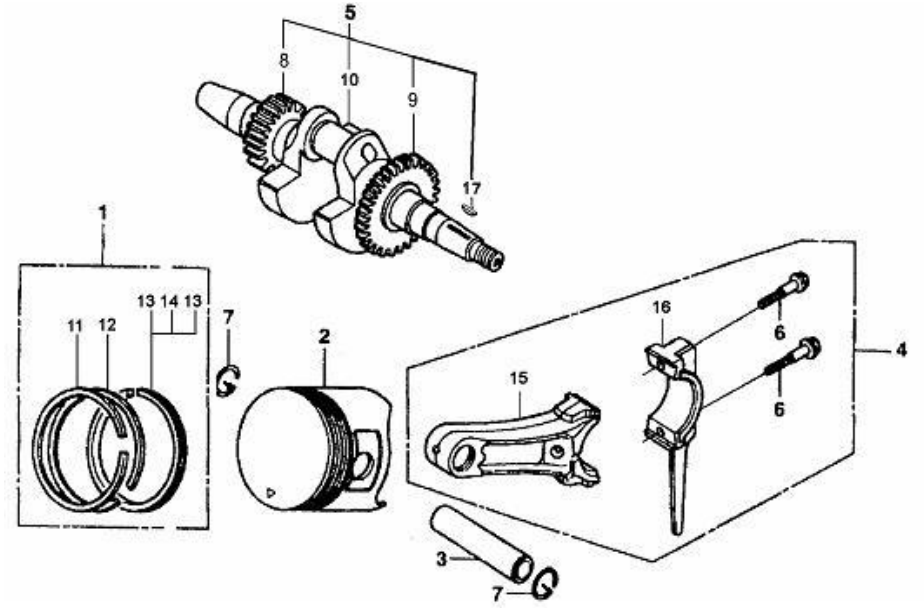

(CRANKSHAFT/PISTON)

No.	Part No.		Description	(Q'TY) LC154F
1	103120-328000	0001150008	RING SET	1
2	103101-328000	0001150009	PISTON	1
3	103111-328000	0001150010	PIN , PISTON	1
4	103201-328000	0001150011	ROD ASSY ., CONNECTING	1
5	E10310-328001	0001150012	CRANKSHAFT COMP	1
6	103204-328000		BOLT , CONNECTING ROD	2
7	103115-328000	0001150013	CLIP , PISTON PIN	2
8	103215-328000		GEAR, TIMING	1
9	E10312-328000		GEAR, CRANKSHAFT	1
10	E10311-328001		CRANKSHAFT	1
11	103121-328000		RING , FIRST	1
12	103122-328000		RING , SECOND	1

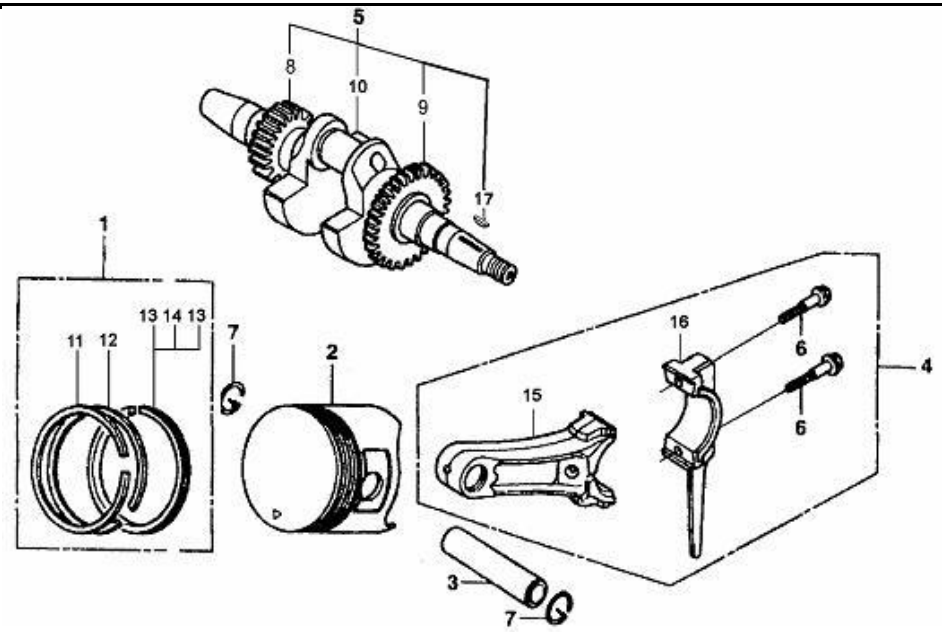

（CRANKSHAFT/PISTON)

No.	Part No.		Description	(Q'TY) LC154F
13	103126-328000		OIL RING ,	2
14	103124-328000		BUSHING RING ,	1
15	103202-328000		CONNECTING ROD	1
16	103203-328000		CONNECTING ROD COVER	1
17	T44000-T000030	0001150014	KEY 5×6.5×16	1

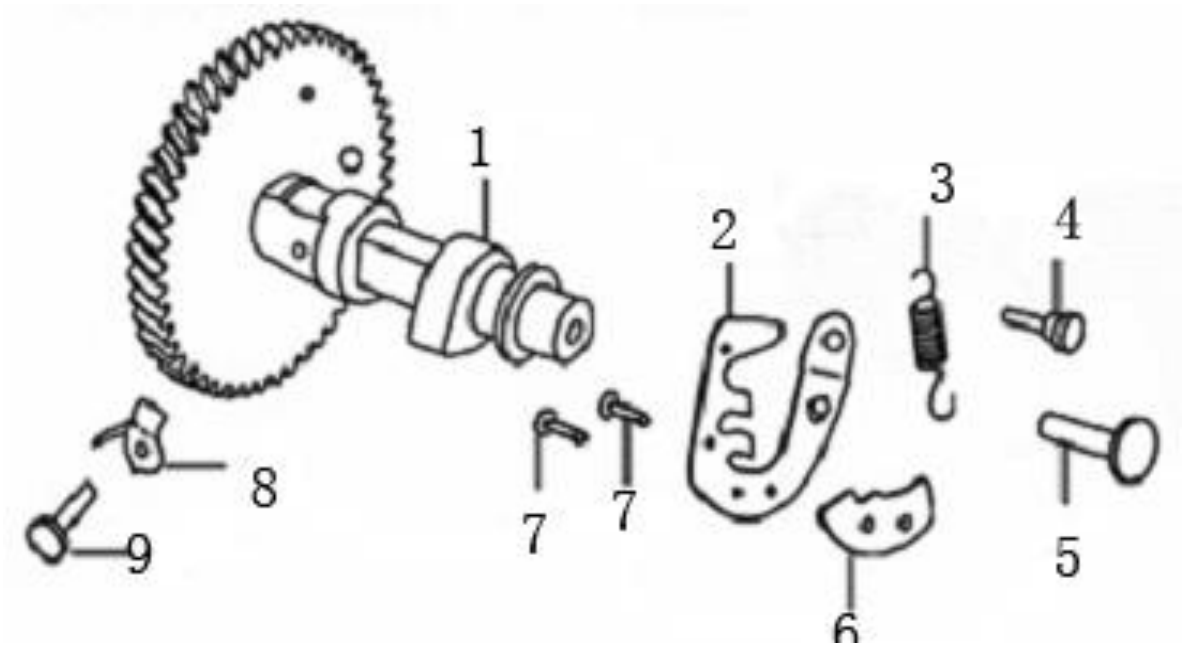

(GAS DISTRIBUTION ADJUSTMENT)

No.	Part No.		Description	(Q'TY) LC154F
1	104111-328000		CAMSHAFT	1
2	E10411-328000		FLYING BLOCK	1
3	E10414-328000		SPRING,FLYING BLOCK	1
4	E10413-328000		PIN,SPRING	1
5	E10412-328000		PIN,FLYING BLOCK	1
6	104113-328000		MATCHING BLOCK	1
7	104112-328000		PIN, MATCHING BLOCK	2
8	E10415-328000		REDUCER	1
9	E10416-328000		PIN,REDUCER	1

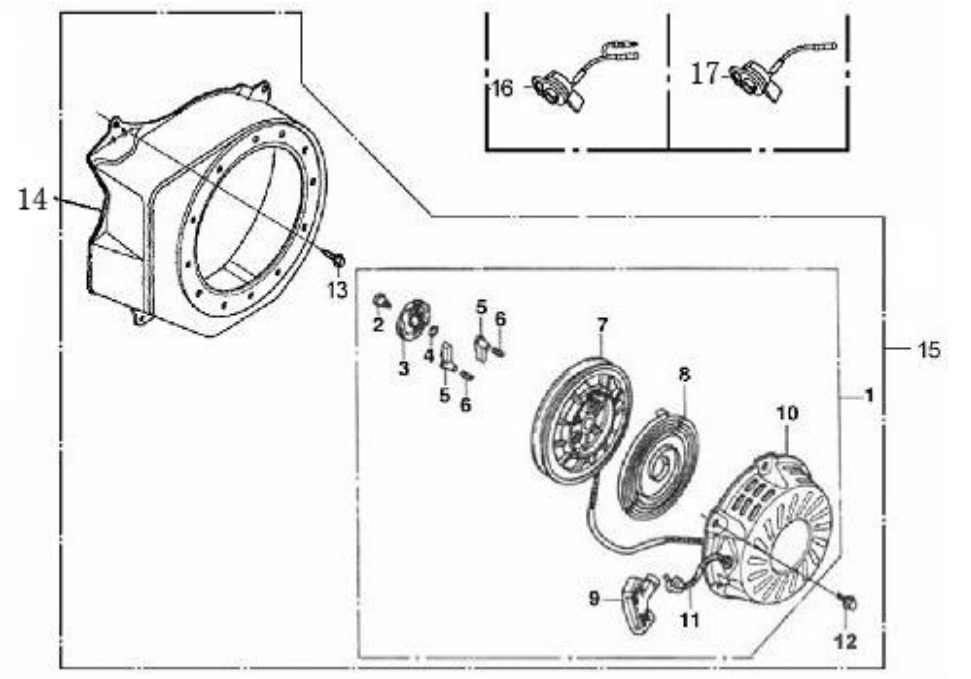

(STARTER SUBASSEMBLY)

No.	Part No.		Description	(Q'TY) LC154F
1	109420-328000	0001150015	STARTER ASSY.	1
2	109413-328000		SCREW , SETTING	1
3	109406-328000		GUIDE , RATCHET	1
4	109414-328000		SPRING , FRICTION	1
5	109405-328000		RATCHET , STARTER	2
6	109416-328000		SPRING , RETURN	2
7	109402-328000		REEL , RECOIL STARTER	1
8	109404-328000		SPRING , RECOIL STARTER	1
9	109407-328000		KNOB , RECOIL STARTER	1
10	109417-328000		COVER COMP ., FAN	1
11	109403-328000		ROPE	1
12	SB0608-0000000DL		BOLT , FLANGE 6×8	3
13	SB0610-0000000DL		BOLT , FLANGE 6×10	4
14	112210-328000		COVER COMP ., FAN	1
15	109440-328000	0001150016	RECOIL STARTER COMP.	1

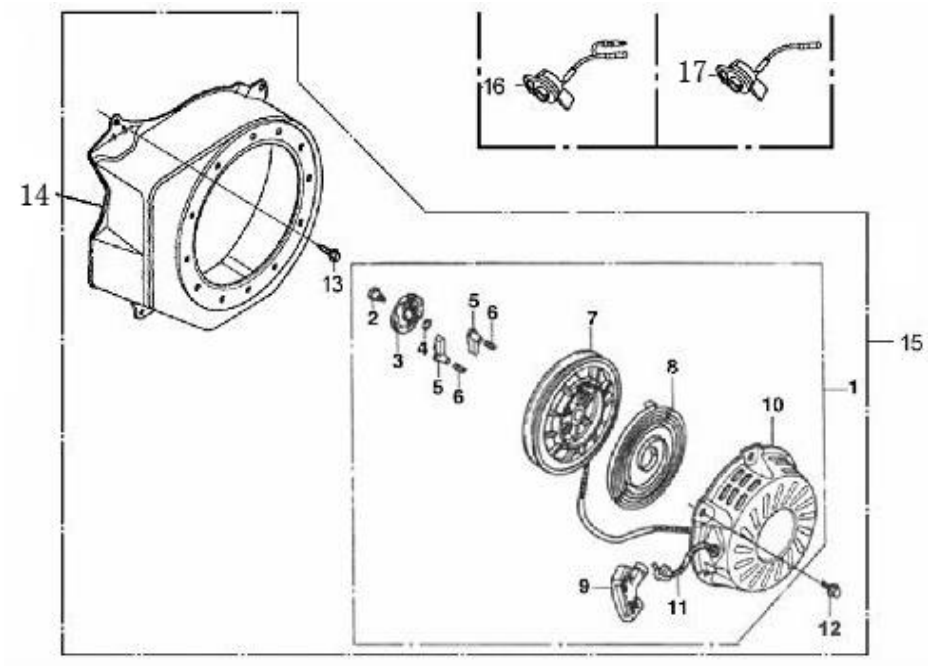

(STARTER SUBASSEMBLY)

No.	Part No.		Description	(Q'TY) LC154F
16	324311-144002	熄火开关（双线）	SWITCH ASSY., ENGINE STOP(OI	1
17	324311-144001	熄火开关（单线）	SWITCH ASSY., ENGINE STOP	1

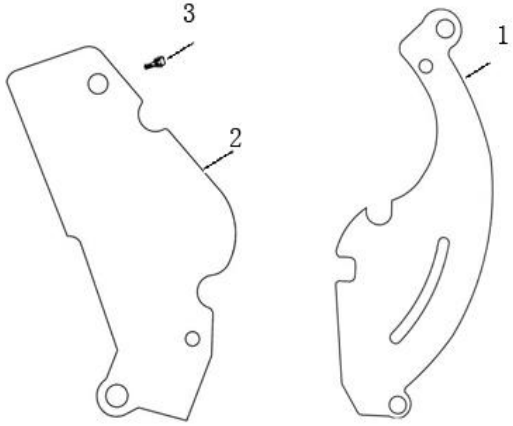

(DIVERSION ASSY.)

No.	Part No.		Description	(Q'TY) LC154F
1	E10216-328001		SHIELD,LOWER B	1
2	E10216-328002		SHIELD,LOWER A	1
3	SB0610-0000000AZ		BOLT , FLANGE , 6×10	1

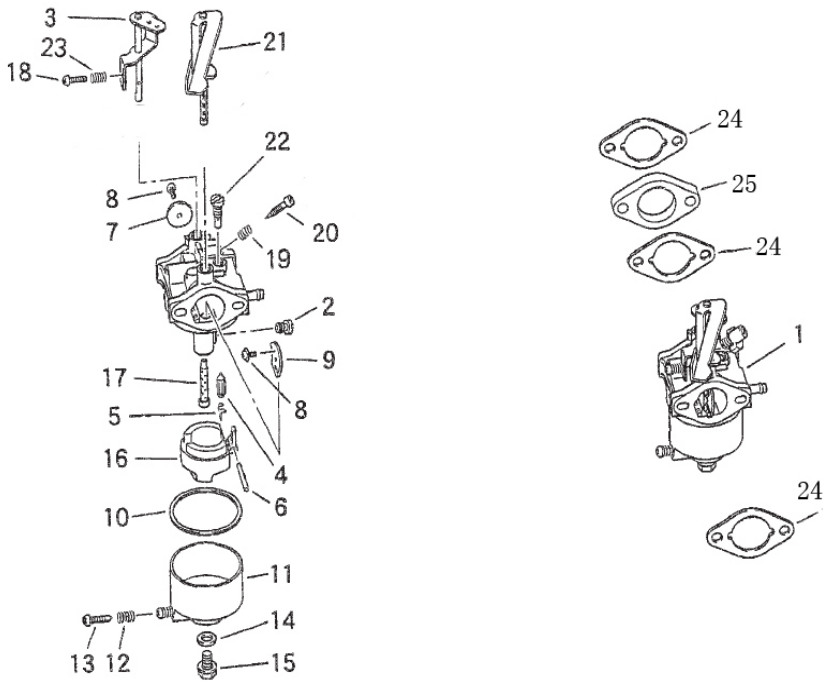

(CARBURETOR)

No.	Part No.		Description	(Q'TY) LC154F
1	113100-328000	0001150017	CARBURETOR	1
2	113123-328000		NOZZLE , MAIN	1
3	113152-328000		SHAFT,THROTTLE	1
4	113143-328000		PRINCIPAL PART,FLOAT VALVE	1
5	113144-328000		VALVE , FLOAT	1
6	113142-328000		SPRING , VALVE SET	1
7	113151-328000		THROTTLE VALVE	1
8	D20308-0000000BZ		SCREW , PAN , 3×8	3
9	113161-328000		CHOKE	1
10	113172-328000		GASKET,OIL CUP	1
11	113171-328000		OIL CUP	1
12	113184-328000		SPRING,DRAIN BOLT	1

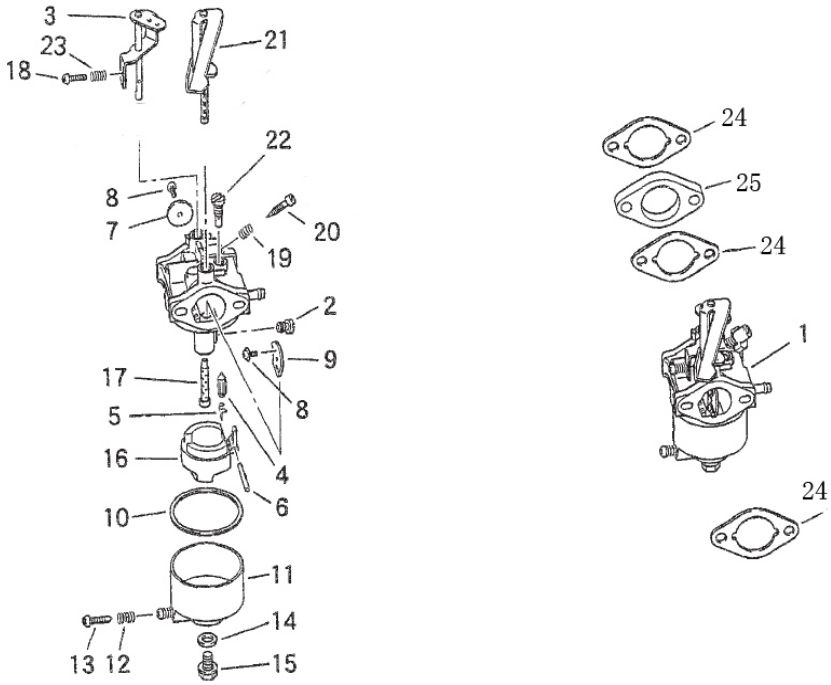

(CARBURETOR)

No.	Part No.		Description	(Q'TY) LC154F
13	113185-328000		DRAIN PLUG, OIL CUP	1
14	113181-328000		GASKET,OIL CUP BOLT	1
15	113183-328000		BOLT,OIL CUP	1
16	113141-328000		FLOAT	1
17	113123-328000		NOZZLE,MAIN	1
18	113117-328000		SCREW,THROTTLE STOP	1
19	113115-328000		SPRING,SCREW	1
20	113116-328000		SCREW	1
21	113162-328000		SHAFT,CHOKE	1
22	113118-328000		JET SET , PILOT	1
23	113129-328000		SPRING, THROTTLE SCREW	1
24	113198-328000	0001150018	GASKET PACKING,CARBURETOR	3
25	113199-328000	0001150019	HEAT INSULATION,CARBURETOR	1

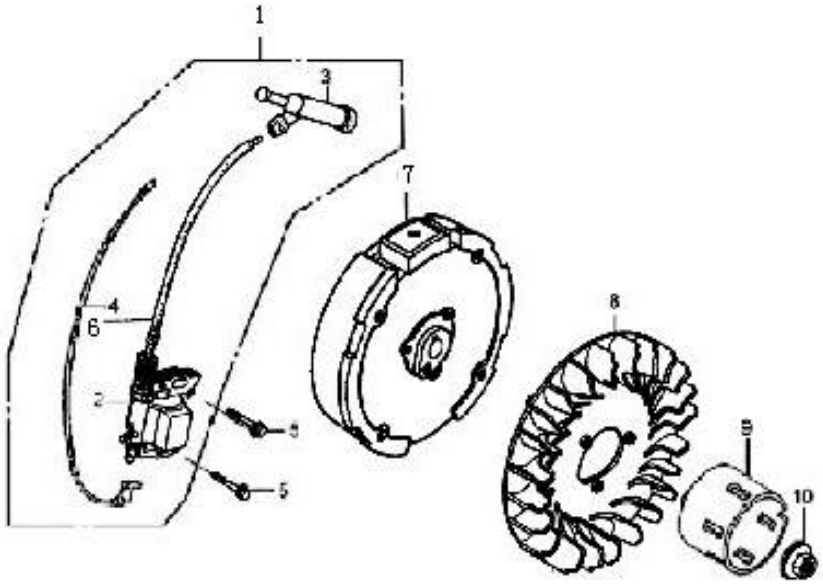

（FLYWHEEL/COIL ASSY.）

No.	Part No.		Description	(Q'TY) LC154F
1	305000-328000	0001150020	COIL ASSY . , IGNITION	1
2	305100-328000		COIL , IGNITION	1
3	305200-328000		CAP ASSY ., NOISE SUPPRESS(	1
4	305072-328000		CORD , STOP SWITCH	1
5	SB0625-0000000AZ		BOLT , FLANGE , 6×25	2
6	375100-328000		FLYWHEEL COMP	1
7				
8	103292-328000		FAN , COOLING	1
9	103293-328000		PULLEY , STARTER	1
10	103299-T000010		NUT , SPECIAL	1
11				
12				
13				
14				
15				

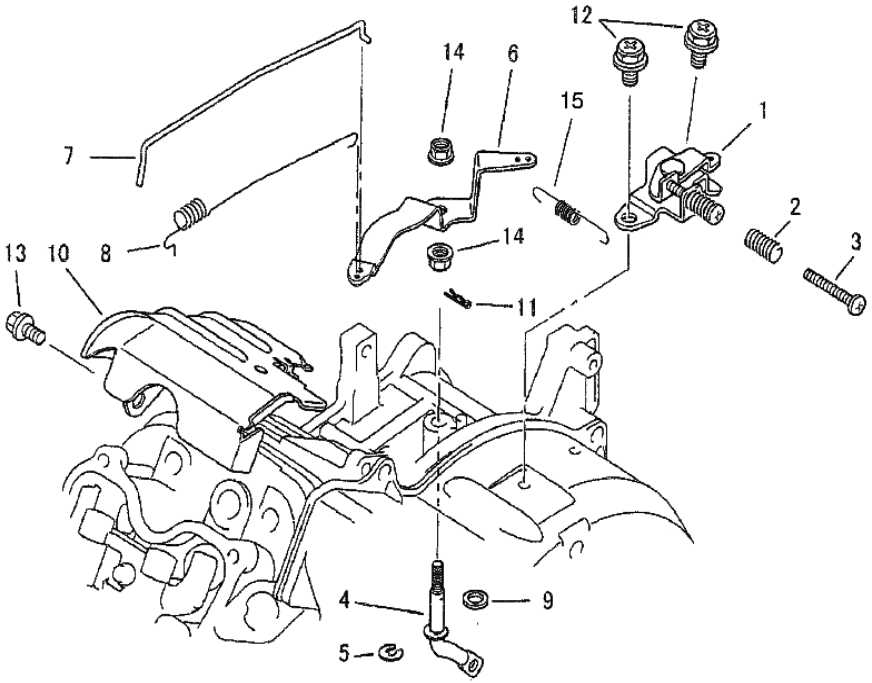

（CONTROL SYSTEM）

No.	Part No.		Description	(Q'TY) LC154F
1	121100-328000		CONTORL ASSY	1
2	121103-328000		SPRING,CONTROL ADJUSTING	1
3	121119-328000		SCREW,CONTROL ADJUSTING	1
4	121005-328000		SHAFT,GOVERNOR ARM	1
5	A50800-000000000			1
6	121004-328000		ARM,GOVERNOR	1
7	121001-328000	0001150021	ROD,GOVERNOR	1
8	121003-328000	0001150022	SPRING,THROTTLE RETURN	1
9	T51000-T000240		O-RING 8×2	1
10	102208-328000		SHROUD COMP	1
11	121007-328000		PIN,LOCK	1
12	SB0610-0000000AZ		BOLT , FLANGE , 6×10	2
13	SB0610-0000000AZ		BOLT , FLANGE , 6×10	1
14	M80600-0000000AZ		Nut M6	2
15	121002-328000	0001150023	SPRING,GOVERNOR	1

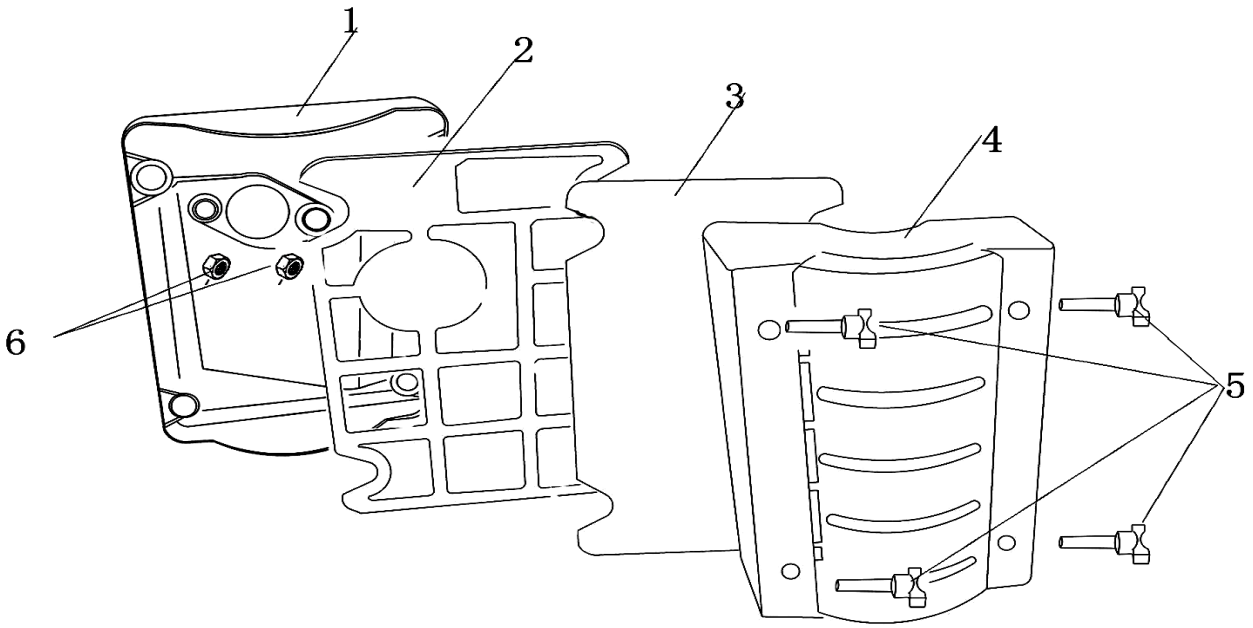

(AIR CLEANER)

No.	Part No.		Description	(Q'TY) LC154F
1	115500-328000		ELBOW COMP.,AIR CLEANER	1
2	115350-328000		NOSE,SILENCER ASSY.	1
3	115300-328000		ELEMENT,LEFT	1
4	115100-328000		COVER,AIR CLEANER	1
5	115304-328000		BOLT,COVER,AIR CLEANER	4
6	M80600-0000000DL		NUT , FLANGE , M6	2
	115000-328000	0001150024	COMPLETE AIR CLEANER	

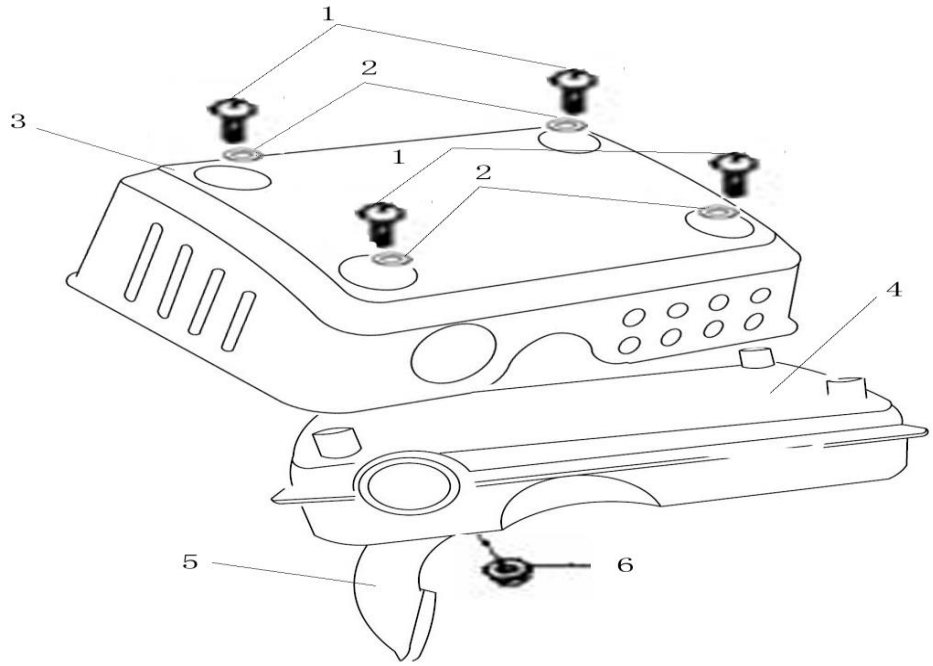

(MUFFLER)

No.	Part No.		Description	(Q'TY) LC154F
1	D20508-0000000BZ		SCREW , TAPPING , 5×8	4
2	T21000-T000230		WASHER	4
3	117013-328000		PROTECTOR,MUFFLER	1
4	117012-328000		PROTECTOR,MUFFLER INNER	1
5	117202-328000		PIPE	1
6	M80600-0000000DL		Nut M6	3
	117000-328000	0001150025	MUFFLER ASSEMBLY	

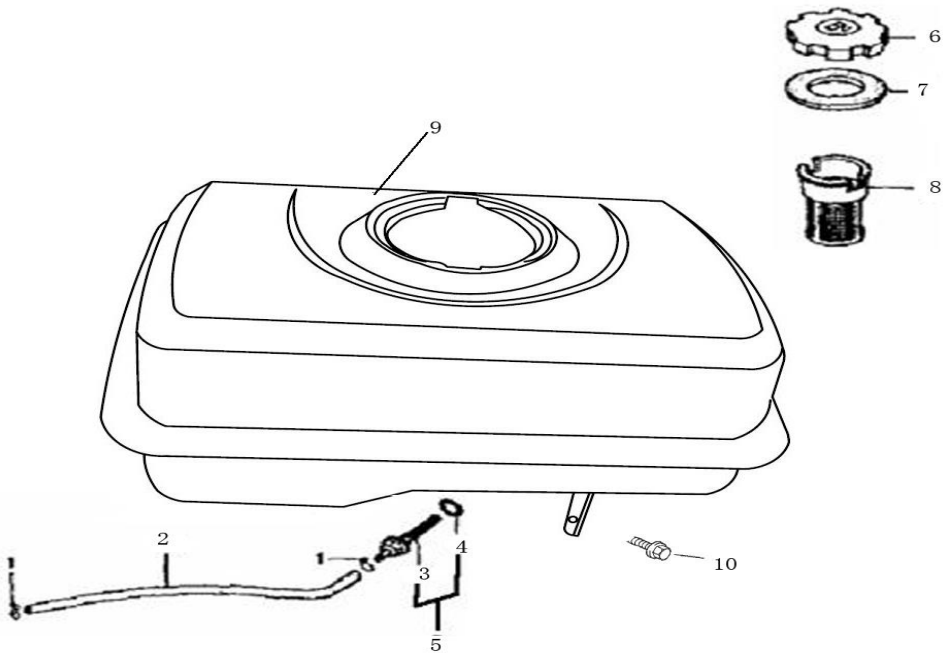

（FUEL TANK）

No.	Part No.		Description	(Q'TY) LC154F
1	E40211-328000		CLIP , TUBE	2
2	801086-T001880		TUBE,FUEL	1
3	801601-144000		NOUMENON,JOINT ASSY.,FUEL T	1
4	801602-144000	0001150026	PACKING,JOINT ASSY.,FUEL TA	1
5	801600-144000	0001150027	JOINT ASSY.,FUEL TANK	1
6	804000-144000	0001150028	CAP COMP.,FUEL FILLER	1
7	804001-144000	0001150029	PACKING , FUEL FILLER CAP	1
8	E40201-144000	0001150030	FILTER , FUEL	1
9	801000-328000	0001150031	TANK COMP ., FUEL	1
10	M80600-0000000AZ		BOLT , FLANGE , 6×10	3